RESERVDELSKATALOG

: HUSQVARNA

Reservdelslista

RESERVDELSLISTA

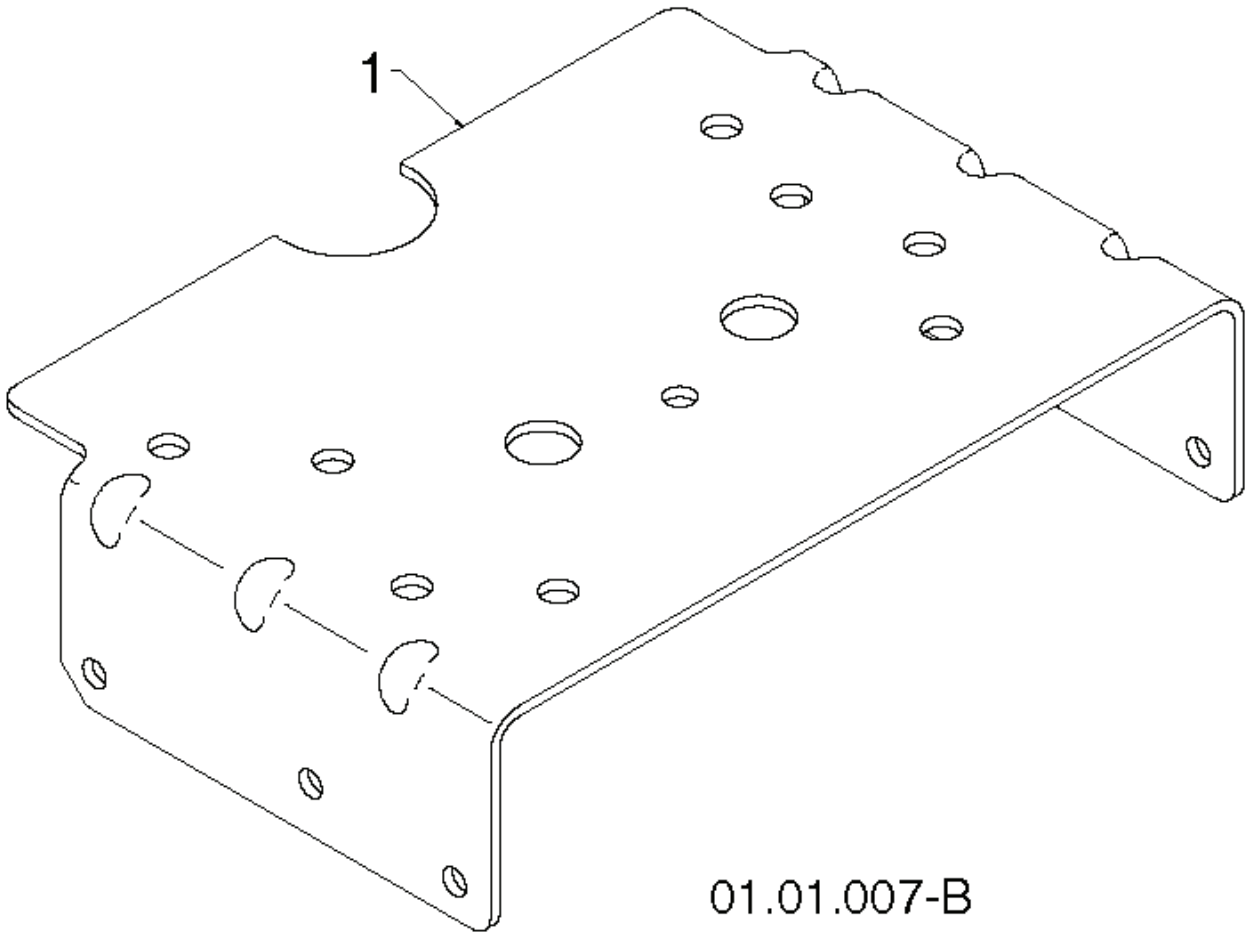
1
01.01.007-B

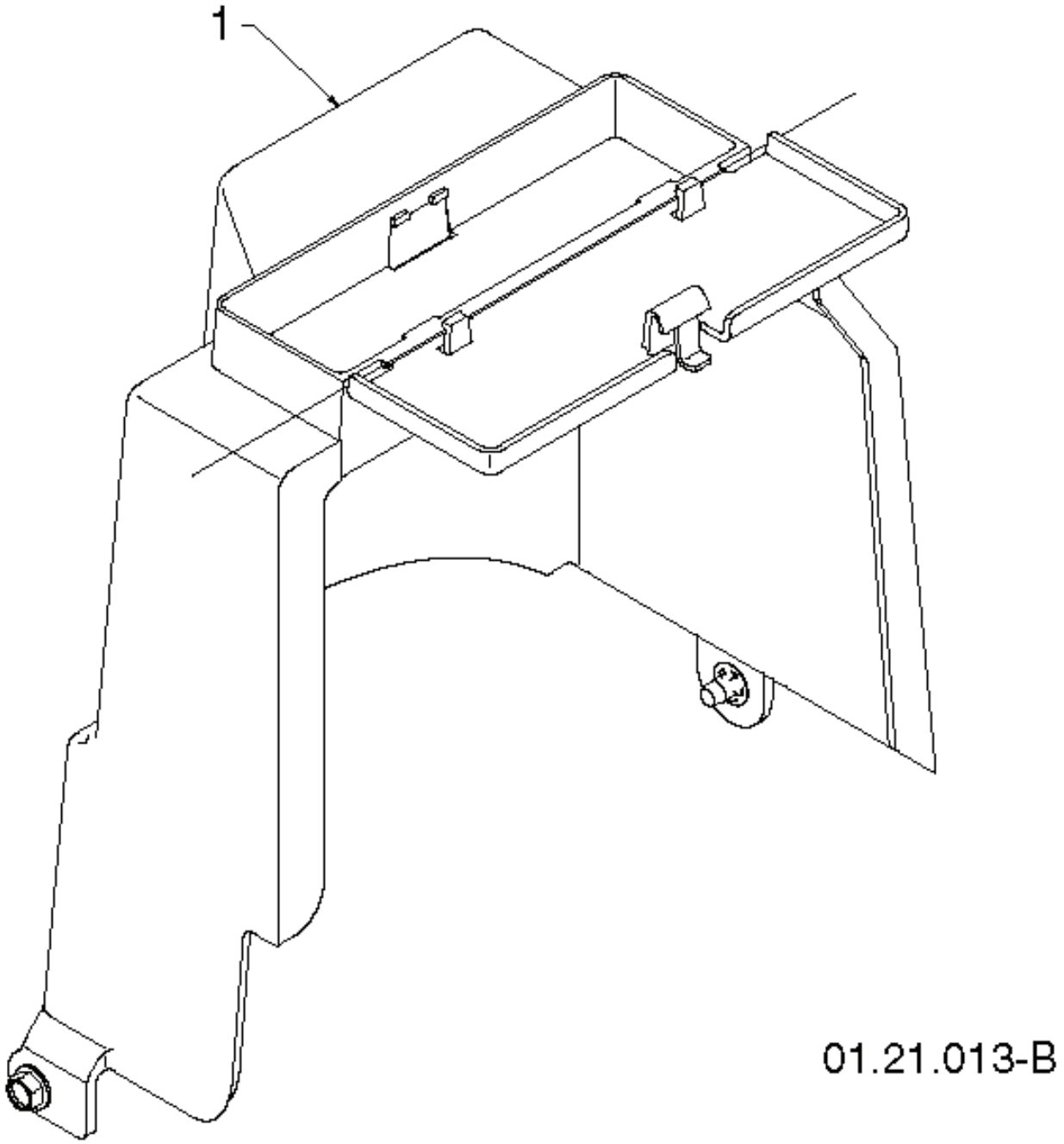
1
01.21.013-B

REF.	ART. NR	ARTIKELBESKRIVNING	ANMÄRKNING		KIT
1	532443030	KÅPA		1	

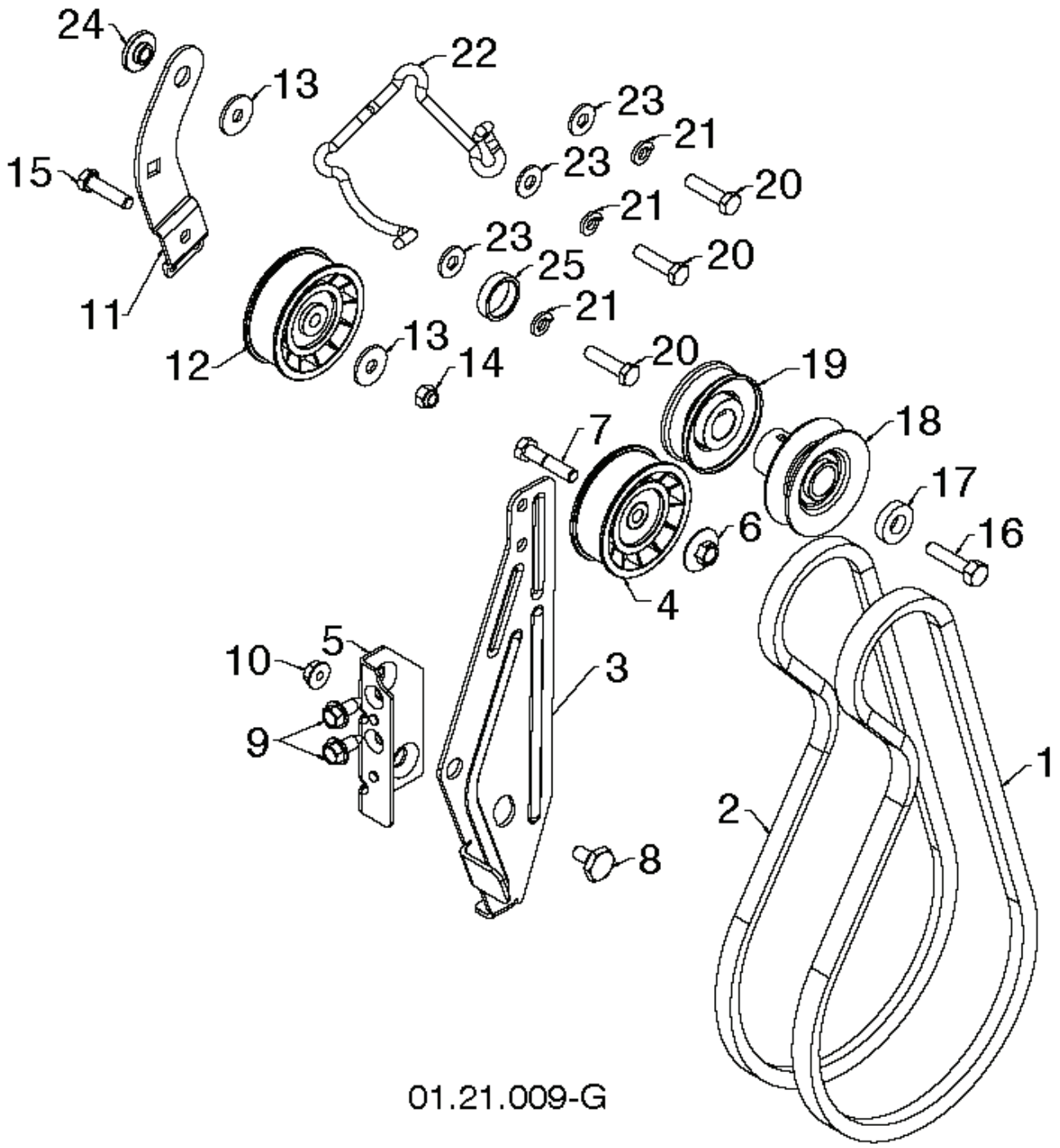
24
13
22
23
21
15
23
20
21
23
25
20
11
21
13
12
14
20
19
7
18
17
6
16
4
5
10
3
9
1
2
8
01.21.009-G

REF.	ART. NR	ARTIKELBESKRIVNING	ANMÄRKNING		KIT
1	532408007	REM		1	
2	532192383	REM		1	
3	532423723	FÄSTE		1	
4	532180523	REMSKIVA		1	
5	532423990	FÄSTE		1	
6	532426589	MUTTER		1	
7	874780524	BULT		1	
8	532424297	BULT		1	
9	532428867	BULT		1	
10	532751153	MUTTER		1	
11	532187786	ARM, IDLER		1	
12	532446227	REMSKIVA		1	
13	532059289	BRICKA		1	
14	873800500	LOCK NUT		1	
15	874780520	BULT		1	
16	532851084	SCREW		1	
17	532400026	BRICKA		1	
18	532426491	REMSKIVA		1	
19	532180478	REMSKIVA		1	
20	874610520	SCREW CAP		1	
21	810040500	BRICKA		1	
22	580633002	STYRNING		1	
23	532155415	BRICKA		1	
24	532175331	BUSHING		1	
25	532409475	DISTANSBRICKA		1	

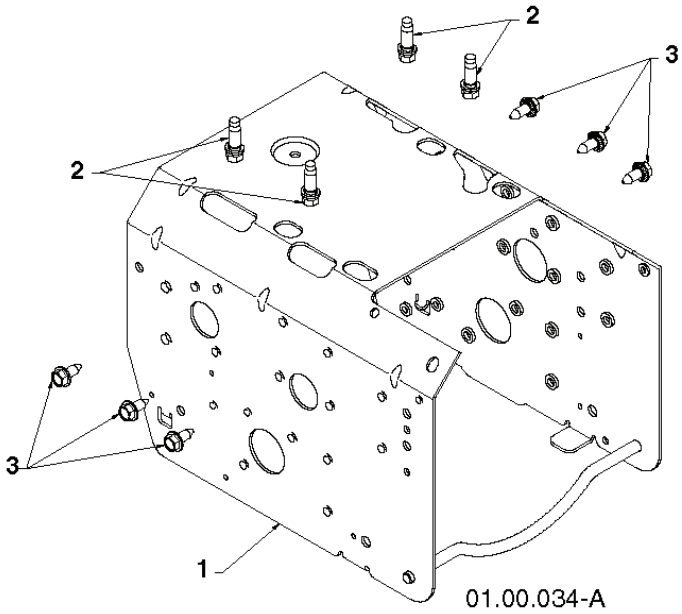
2
3
2
3
1
01.00.034-A

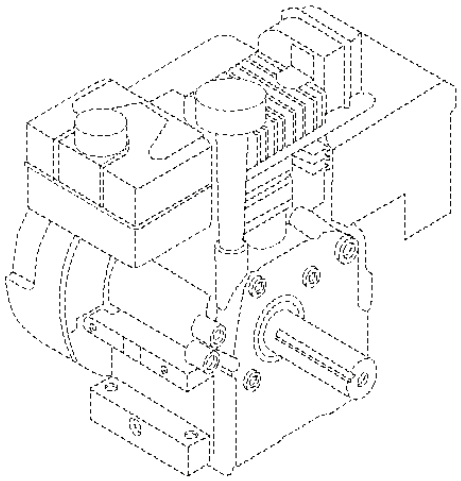

REF.	ART. NR	ARTIKELBESKRIVNING	ANMÄRKNING		KIT
-	000000000	W/O DESCRIPTION	B&S 20M314–1479-H2 FOR SERVICE & PARTS 1–800–233–3723	1	
1	532429203	RAM		1	
2	532150406	BULT		1	
3	532428867	BULT		1	

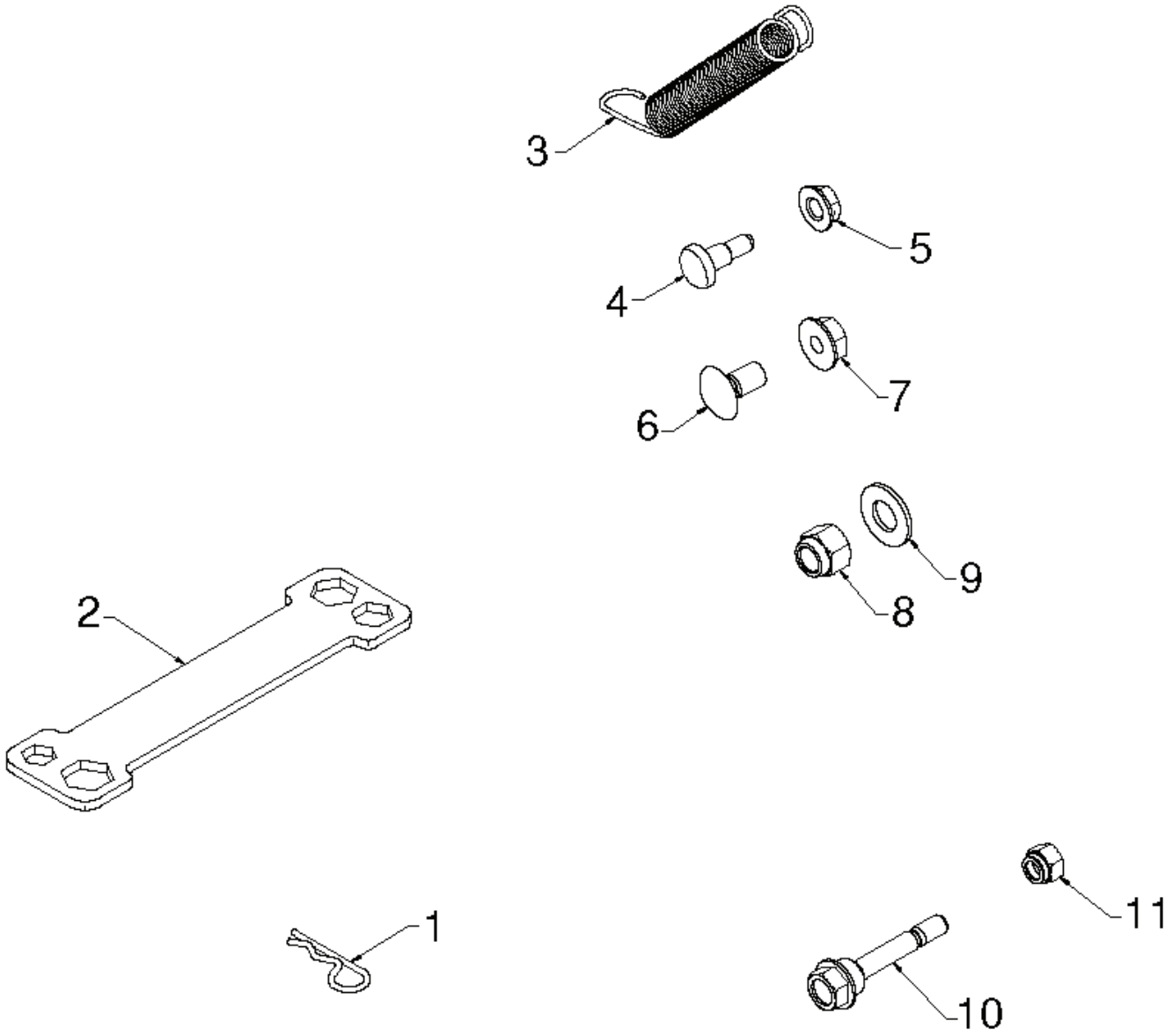

01.14.005-C

REF.	ART. NR	ARTIKELBESKRIVNING	ANMÄRKNING		KIT
1	532169675	TAPP		1	
2	532429112	SKIFTNYCKEL		1	
3	532184505	FJÄDER		1	
4	532179829	BULT		1	
5	532191730	MUTTER		1	
6	872250505	BULT		1	
7	532751153	MUTTER		1	
8	873800600	MUTTER		1	
9	819131316	BRICKA		1	
10	532192090	BULT		1	
11	873800400	MUTTER		1	

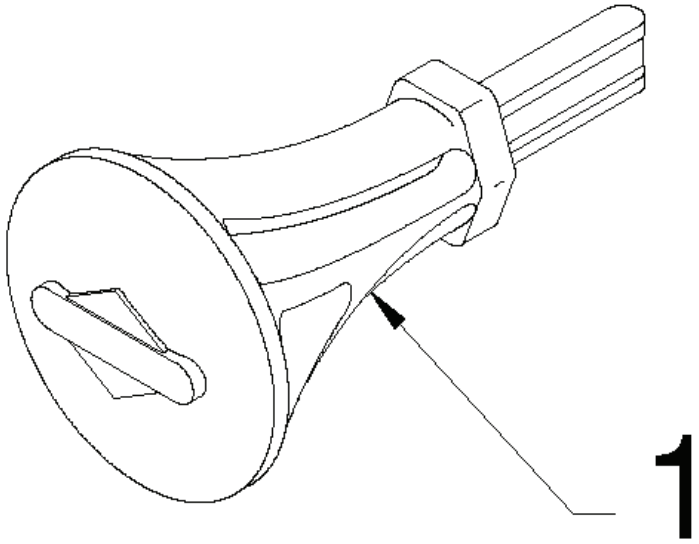

01.14.007-A

REF.	ART. NR	ARTIKELBESKRIVNING	ANMÄRKNING		KIT
1	532193071	TANGENT		1	

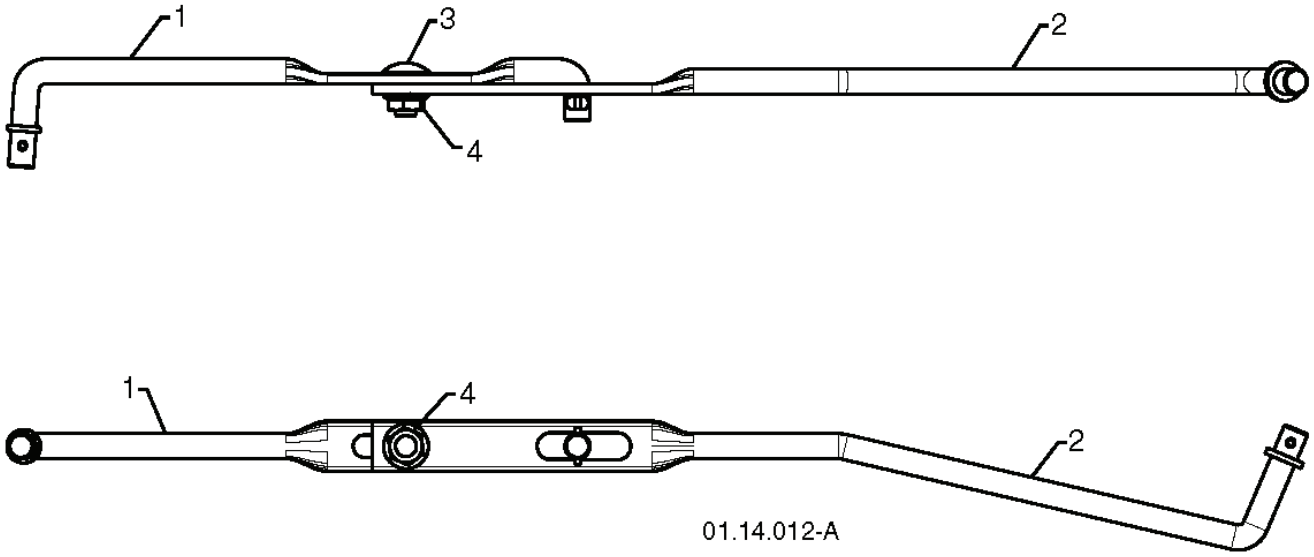
1
3
2
4
1
4
2
01.14.012-A

REF.	ART. NR	ARTIKELBESKRIVNING	ANMÄRKNING		KIT
1	532187782	ROD, UPPER, SPEED CONTROL	TOP	1	
2	532187784	STÅNG	BOTTOM	1	
3	872270505	BULT		1	
4	532155377	MUTTER		1	

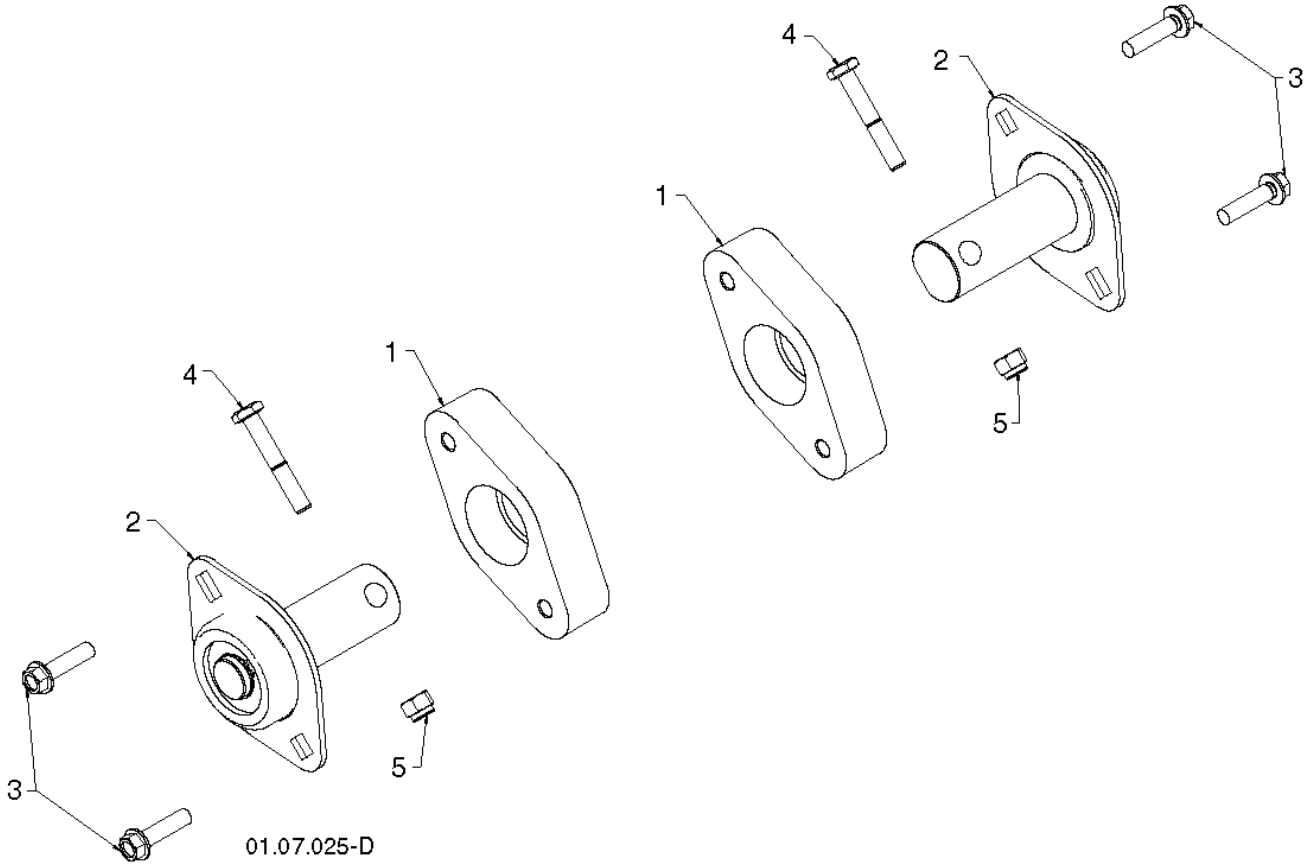
4
2
3
1
5
4
1
2
3
5
01.07.025-D

REF.	ART. NR	ARTIKELBESKRIVNING	ANMÄRKNING		KIT
1	532188170	HÅLLARE		1	
2	532430691	KULLAGER		1	
3	532179582	SCREW		1	
4	874780426	SCREW		1	
5	873800400	MUTTER		1	

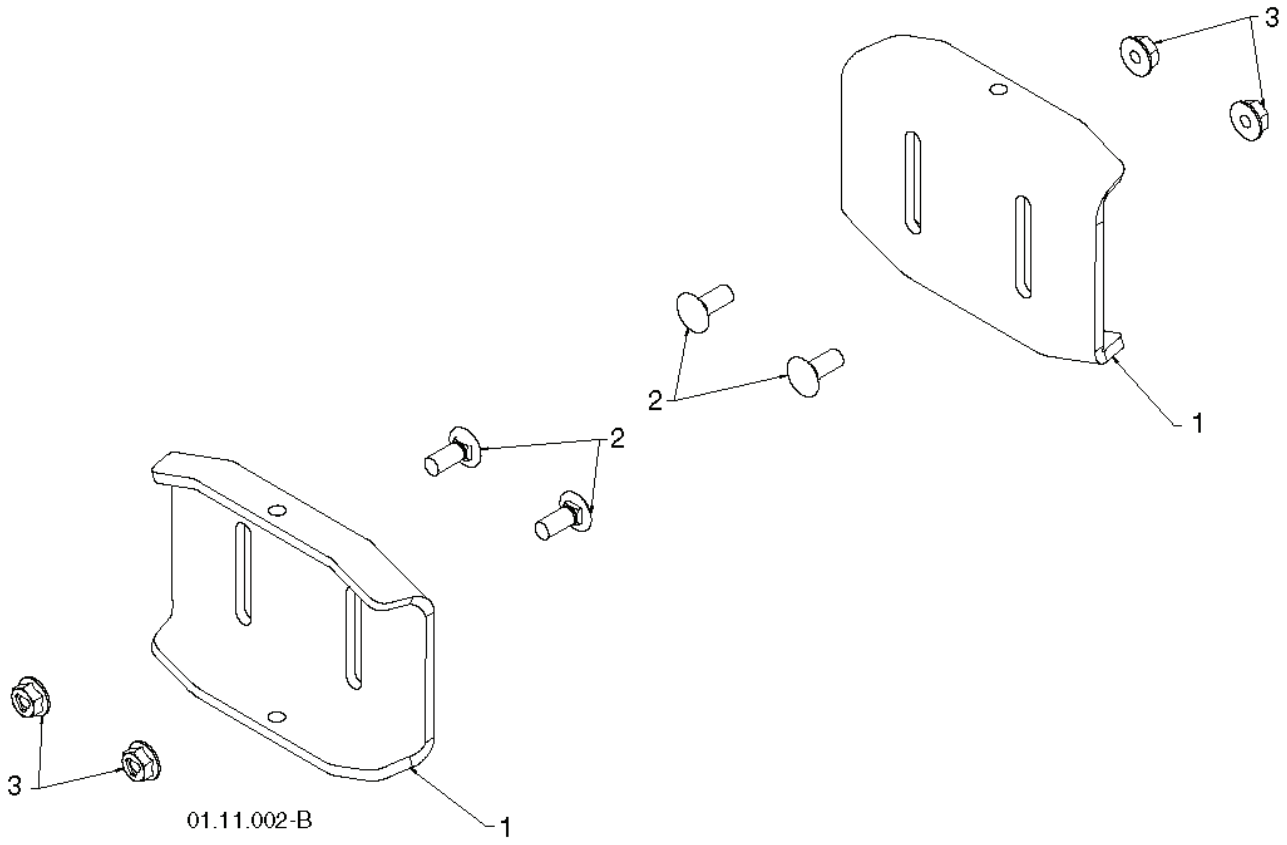
3
2
1
2
3
01.11.002-B
1

REF.	ART. NR	ARTIKELBESKRIVNING	ANMÄRKNING		KIT
1	532407834	HASPLÅT		1	
2	872270506	BULT		1	
3	532427942	MUTTER		1	

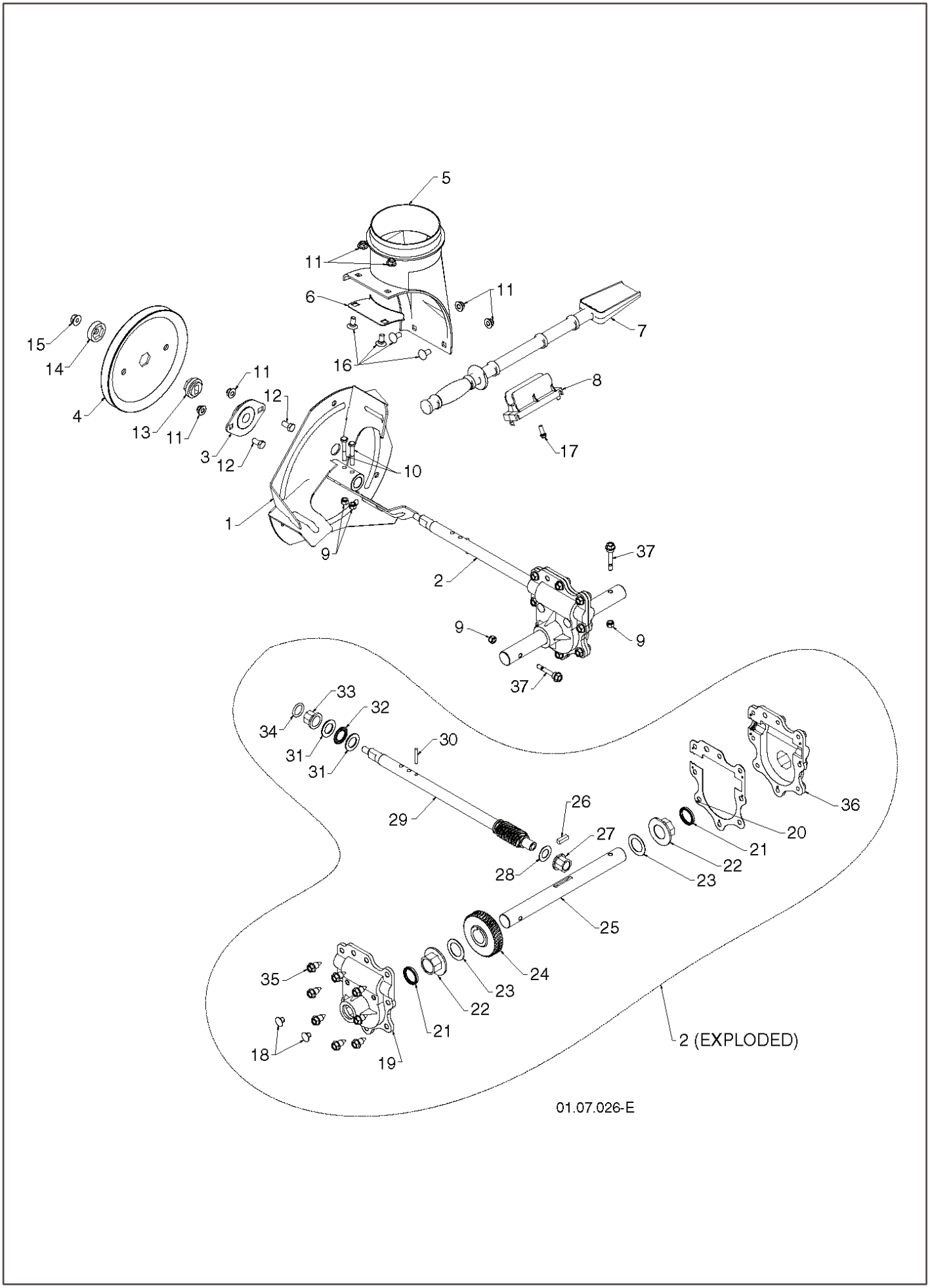
5
11
6
11
7
15
14
16
11
8
12
4
13
11
3
12
17
10
1
9
37
2
9
9
37
33
32
34
31
30
31
29
26
36
20
27
21
22
28
23
25
24
35
23
22
21
18
19
2 (EXPLODED)
01.07.026-E

REF.	ART. NR	ARTIKELBESKRIVNING	ANMÄRKNING		KIT
1	532184105	FLÄKTHJUL		1	
2	532427148	GEARBOX ASSEMBLY		1	
3	532188909	LAGER		1	
4	532427146	REMSKIVA		1	
5	532442438	UTKASTARRÖR		1	
6	532184095	PLATTA		1	
7	532192199	VERKTYG		1	
8	532405400	ÖVERFALL		1	
9	873800400	MUTTER		1	
10	874780426	SCREW		1	
11	532427942	MUTTER		1	
12	532163183	BULT		1	
13	532427145	NAV		1	
14	532427154	HYLSA		1	
15	532145212	MUTTER		1	
16	532180355	BULT		1	
17	532194189	SCREW		1	
18	532407760	PLUGG		1	
19	532427302	KÅPA	RH	1	
20	532427345	PACKNING		1	
21	532407770	TÄTNING		1	
22	532407762	BUSHING		1	
23	532174697	BRICKA		1	
24	532407763	VÄXEL		1	
25	532407764	AXEL		1	
26	532189282	TANGENT		1	
27	532407758	BUSHING		1	
28	532174683	BRICKA		1	
29	532427147	AXEL		1	
30	532184205	TAPP		1	
31	532174681	BRICKA		1	
32	532174684	LAGER		1	
33	532407769	BUSHING		1	
34	532407768	O-RING		1	
35	532407767	SCREW		1	
36	532427317	KÅPA	LH	1	
37	532192090	BULT		1	

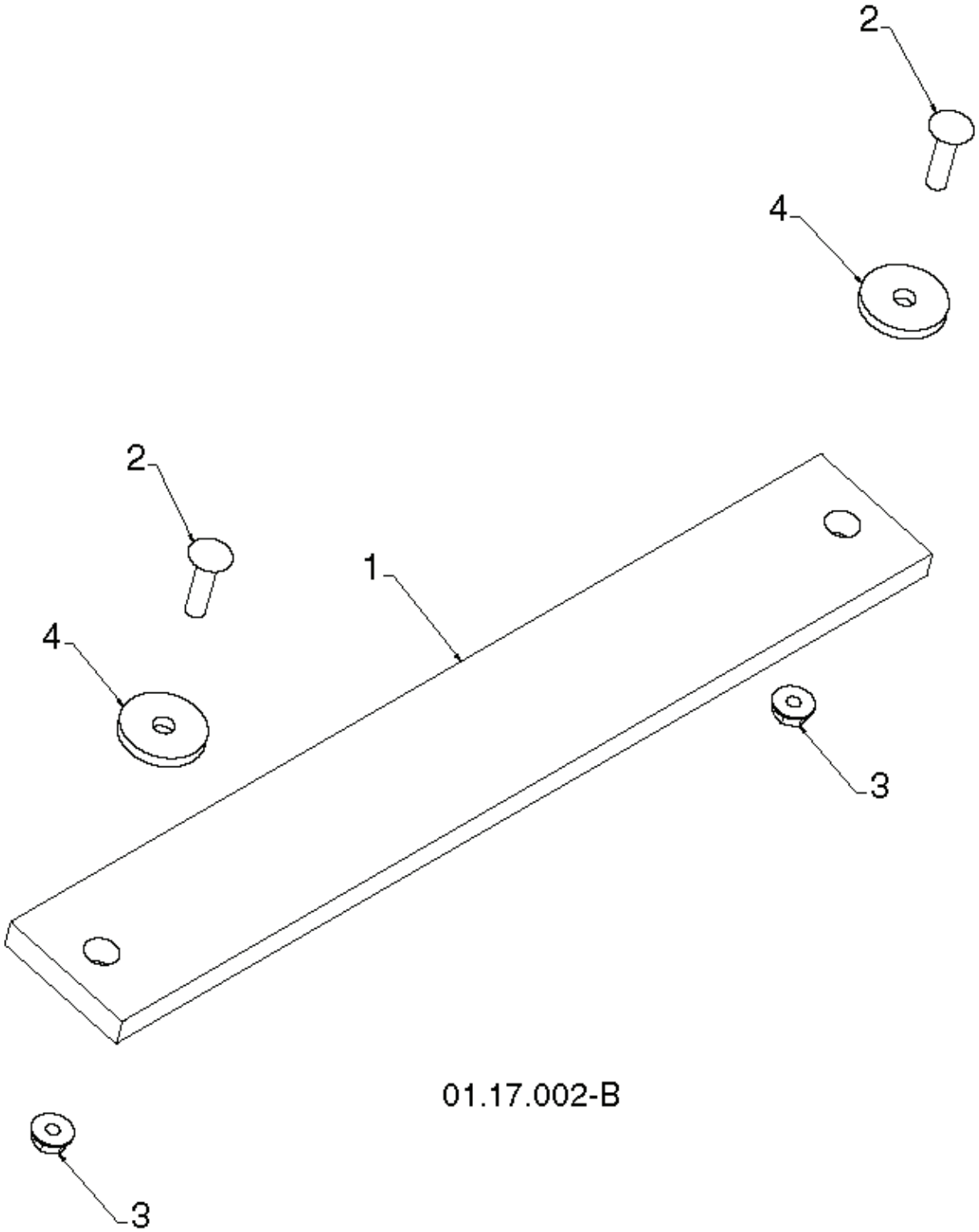
2
4
2
1
4
3
01.17.002-B
3

REF.	ART. NR	ARTIKELBESKRIVNING	ANMÄRKNING		KIT
1	532182515	WEIGHT, AUGER HOUSING 27		1	
2	872110510	BULT		1	
3	532751153	MUTTER		1	
4	819112206	BRICKA		1	

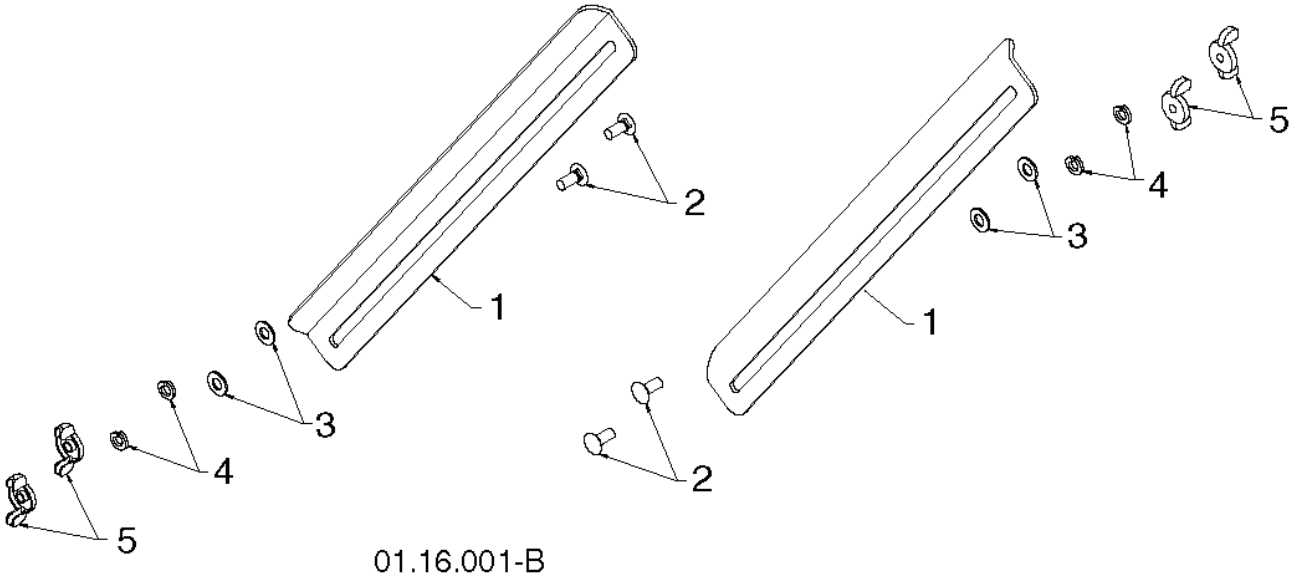
1
2
3
4
5
1
2
3
4
5
01.16.001-B

REF.	ART. NR	ARTIKELBESKRIVNING	ANMÄRKNING		KIT
1	532184747	DRIFT BAR		1	
2	872270506	BULT		1	
3	532179246	BRICKA		1	
4	810040500	BRICKA		1	
5	532128638	VINGMUTTER		1	

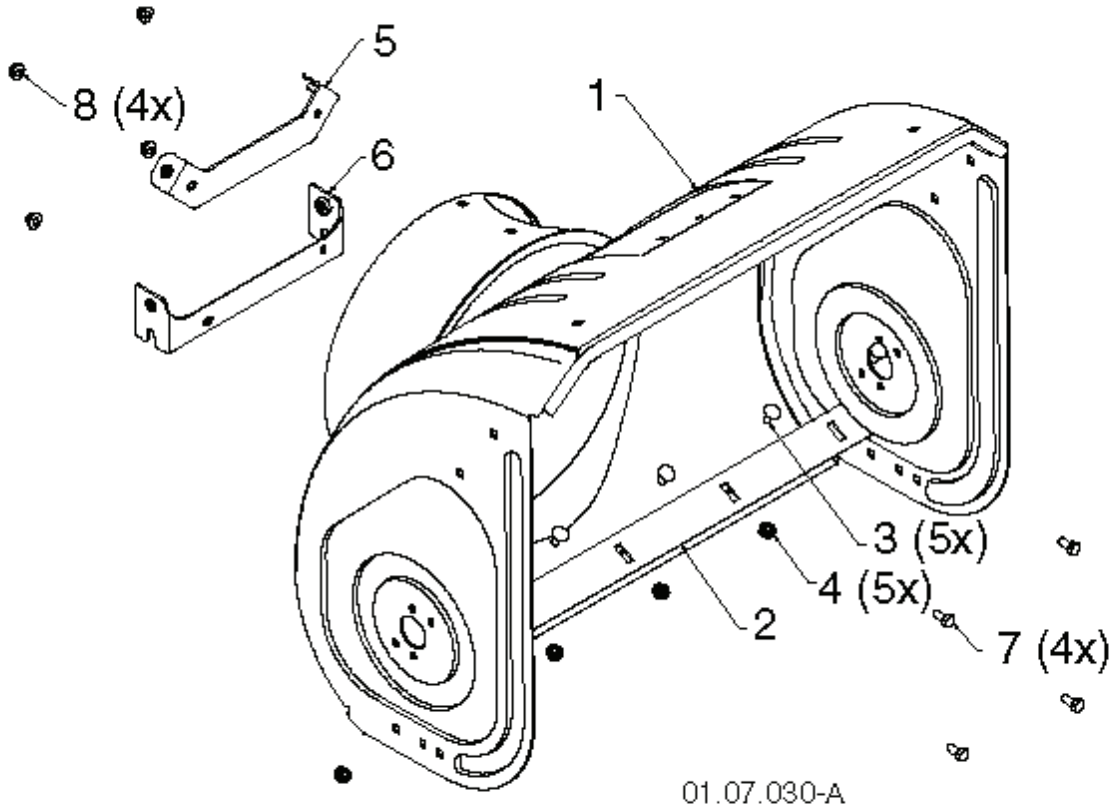
5
8 (4x)
1
6
3 (5x)
4 (5x)
2
7 (4x)
01.07.030-A

REF.	ART. NR	ARTIKELBESKRIVNING	ANMÄRKNING		KIT
1	532443684	HUS		1	
2	532407727	SVÄRD		1	
3	872270505	BULT		1	
4	532155377	MUTTER		1	
5	532443290	FÄSTE		1	
6	532443291	FÄSTE		1	
7	532163183	BULT		1	
8	532751153	MUTTER		1	

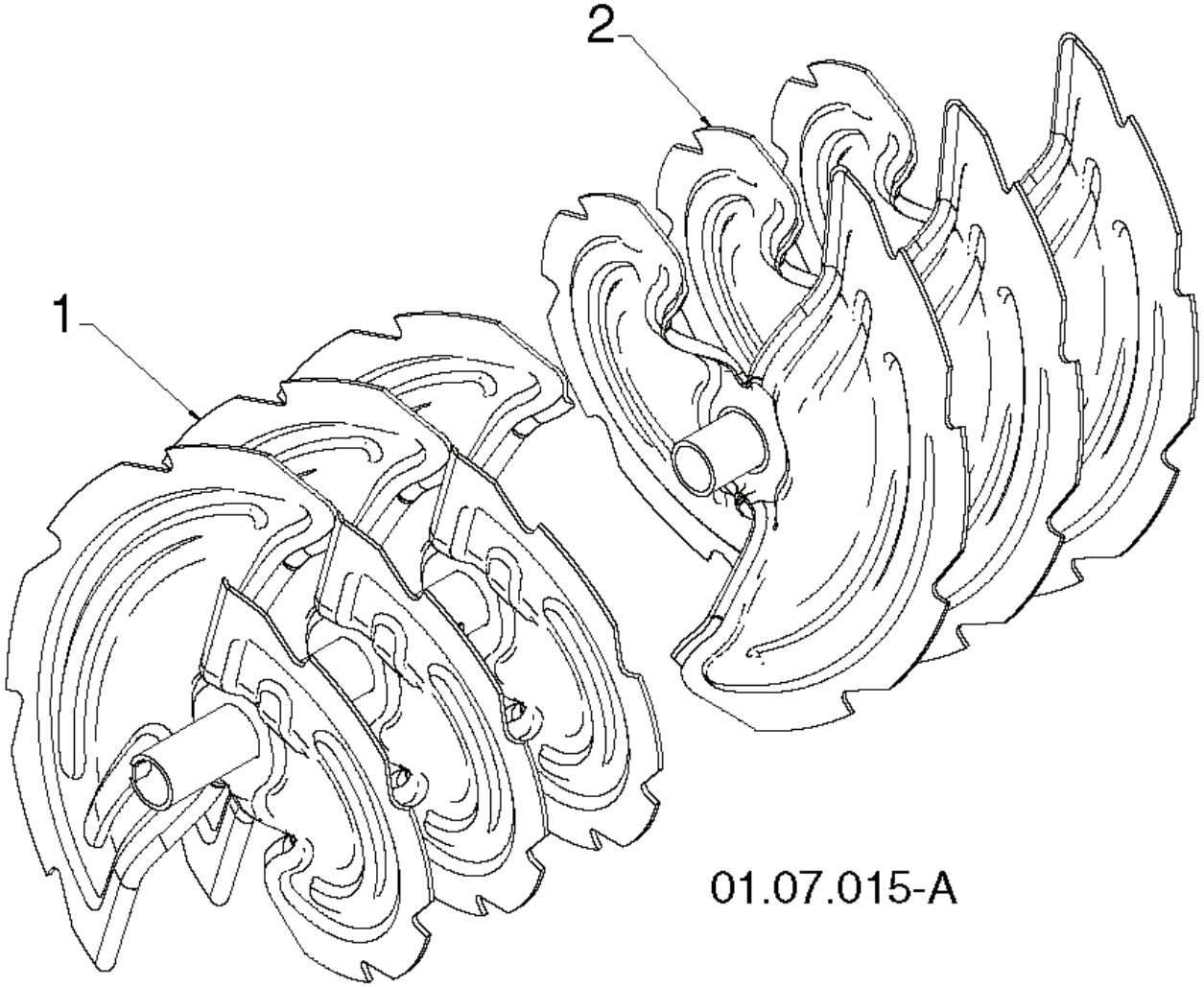
2
1
01.07.015-A

REF.	ART. NR	ARTIKELBESKRIVNING	ANMÄRKNING		KIT
1	532422142	INMATARSKRUV	LH	1	
2	532422143	INMATARSKRUV	RH	1	

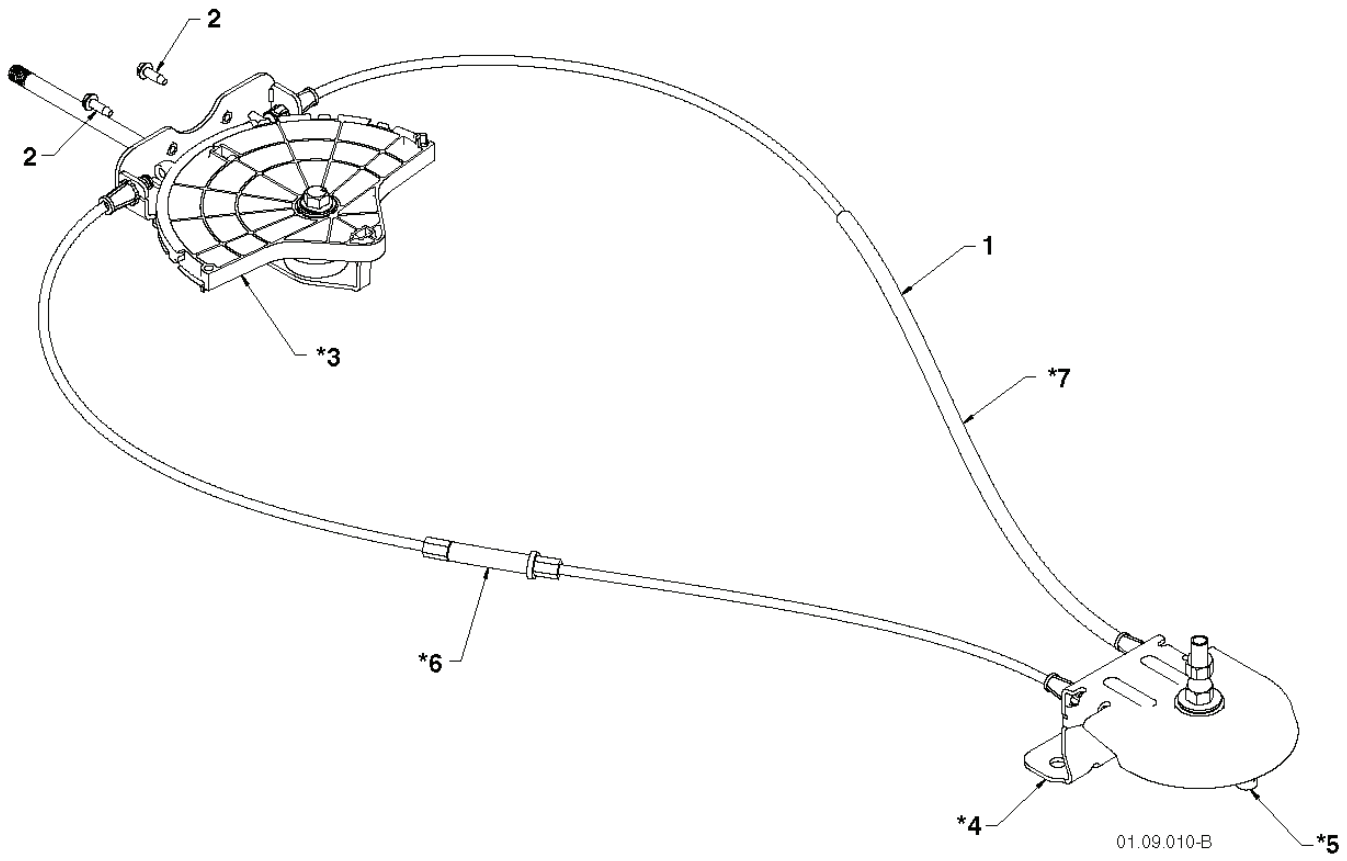
2
2
1
*3
*7
*6
*4
01.09.010-B
*5

REF.	ART. NR	ARTIKELBESKRIVNING	ANMÄRKNING		KIT
1	532428272	HÄVARM		1	
2	817501010	SCREW		1	
*3	532420678	FÄSTE	SERVICE PART	1	
*4	532405932	FÄSTE	SERVICE PART	1	
*5	532420675	REMSKIVA	SERVICE PART	1	
*6	532428273	KABLAGE KPL	SERVICE PART	1	
*7	532428310	KABLAGE KPL	SERVICE PART	1	

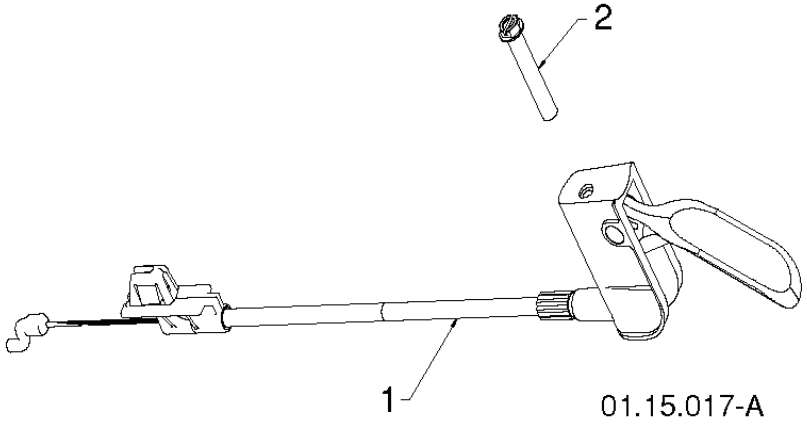
2
1
01.15.017-A

REF.	ART. NR	ARTIKELBESKRIVNING	ANMÄRKNING		KIT
1	580843102	KABLAGE KPL		1	
2	874041024	SCREW		1	

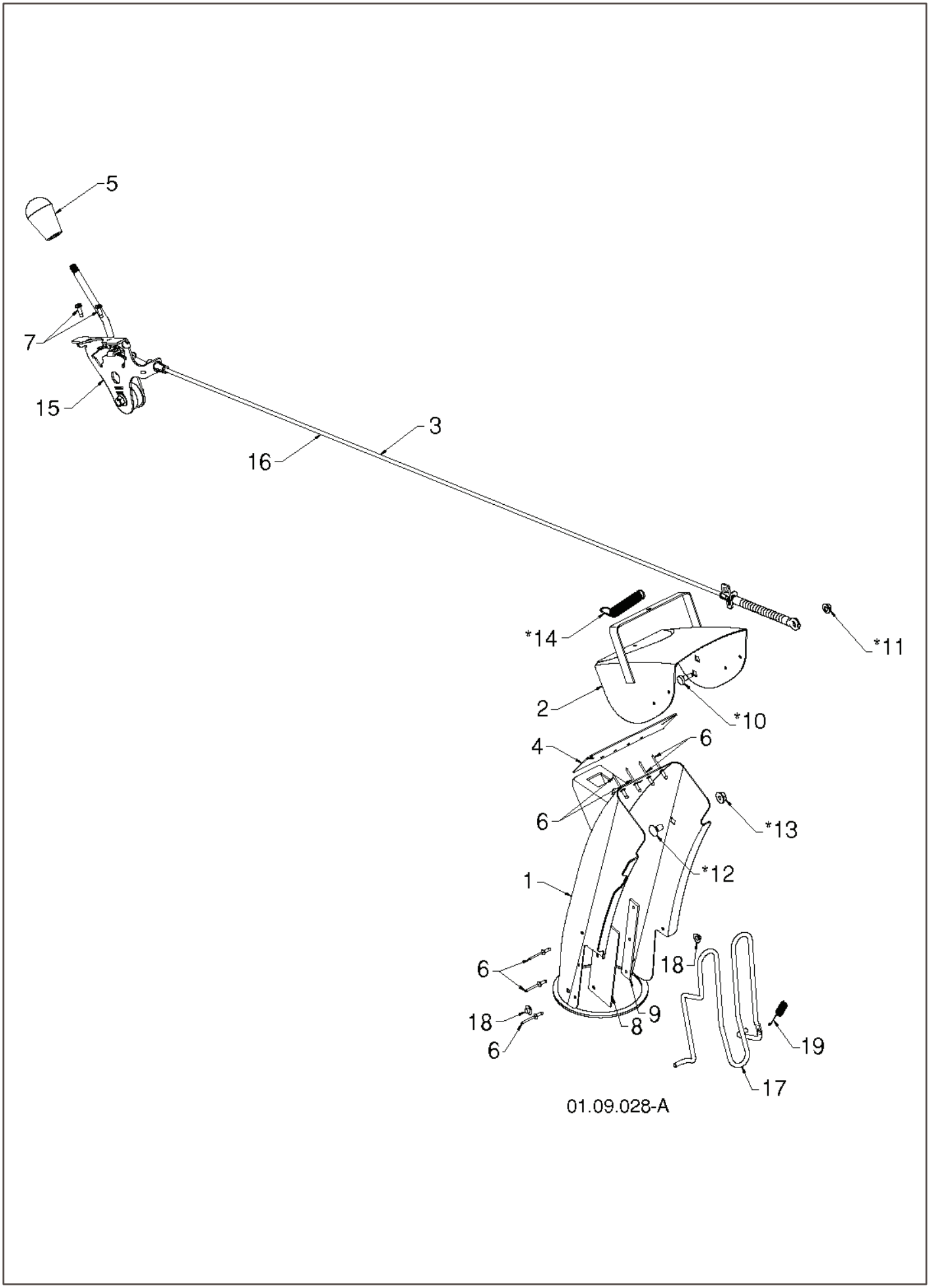
5
7
15
3
16
*14
*11
2
*10
4
6
6
*13
*12
1
6
18
18
9
8
6
19
17
01.09.028-A

REF.	ART. NR	ARTIKELBESKRIVNING	ANMÄRKNING		KIT
1	532444041	UTKASTARRÖR KPL.		1	
2	532184113	DEFLEKTOR		1	
3	532420673	REGLAGE		1	
4	532420325	SEAL		1	
5	580673201	KNOPP		1	
6	532128415	NIT		1	
7	817501010	SCREW		1	
8	532430324	SKÄRM		1	
9	532421728	FÄSTE		1	
*10	532179829	BULT		1	
*11	532191730	MUTTER		1	
*12	872250505	BULT		1	
*13	532751153	MUTTER		1	
*14	532184505	FJÄDER		1	
15	532420679	MANÖVERDON	SERVICE PART	1	
16	532420672	REGLAGEKABEL	SERVICE PART	1	
17	532435582	SKYDD		1	
18	532059349	MUTTER		1	
19	532435616	FJÄDER		1	

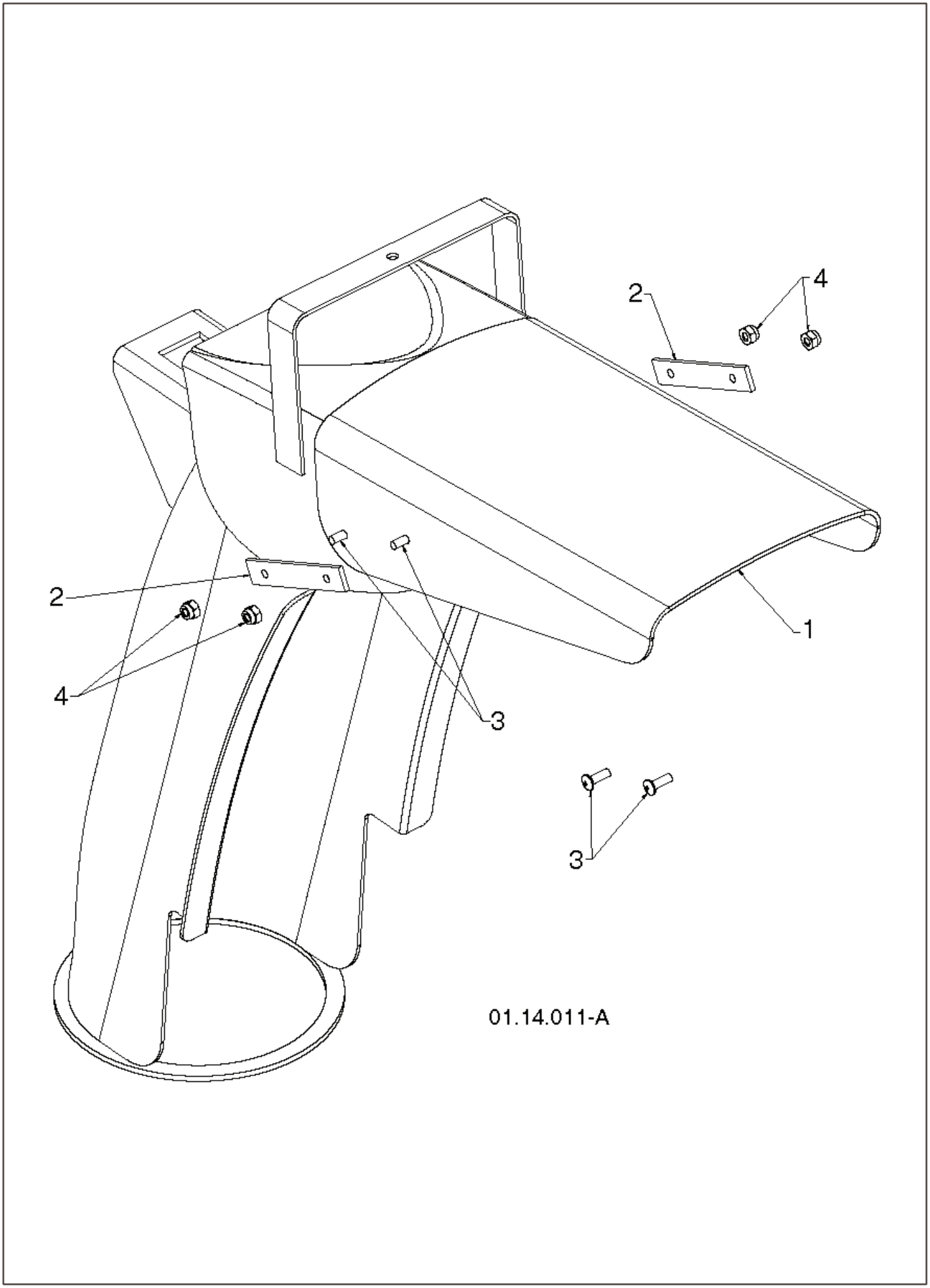
2
4
2
4
1
3
3
01.14.011-A

REF.	ART. NR	ARTIKELBESKRIVNING	ANMÄRKNING		KIT
1	532421138	SKÄRM		1	
2	532423247	SPÄNNBAND		1	
3	532182227	SCREW		1	
4	532182228	MUTTER		1	

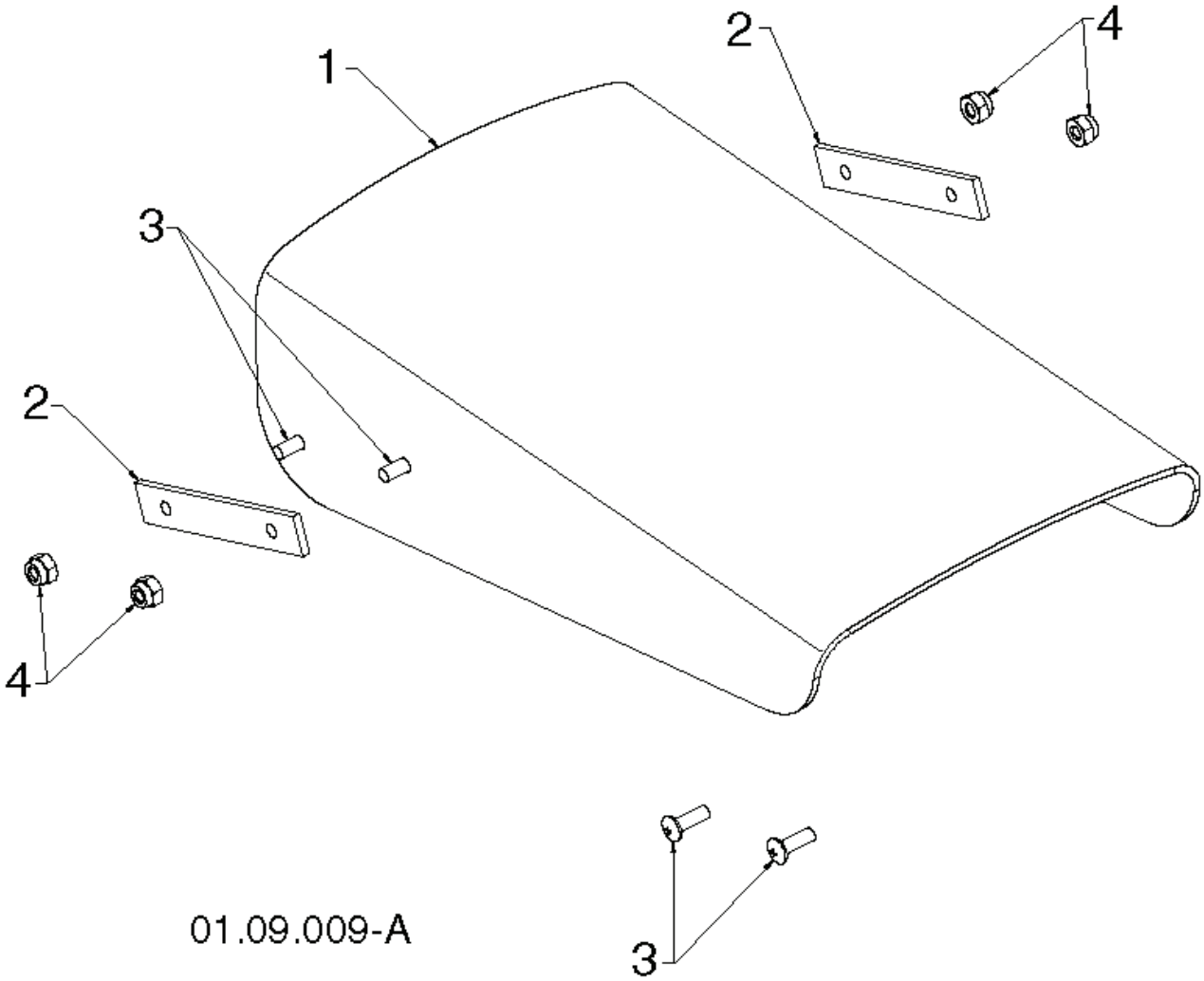

01.09.009-A

REF.	ART. NR	ARTIKELBESKRIVNING	ANMÄRKNING		KIT
1	532421138	SKÄRM		1	
2	532423247	SPÄNNBAND		1	
3	532182227	SCREW		1	
4	532182228	MUTTER		1	

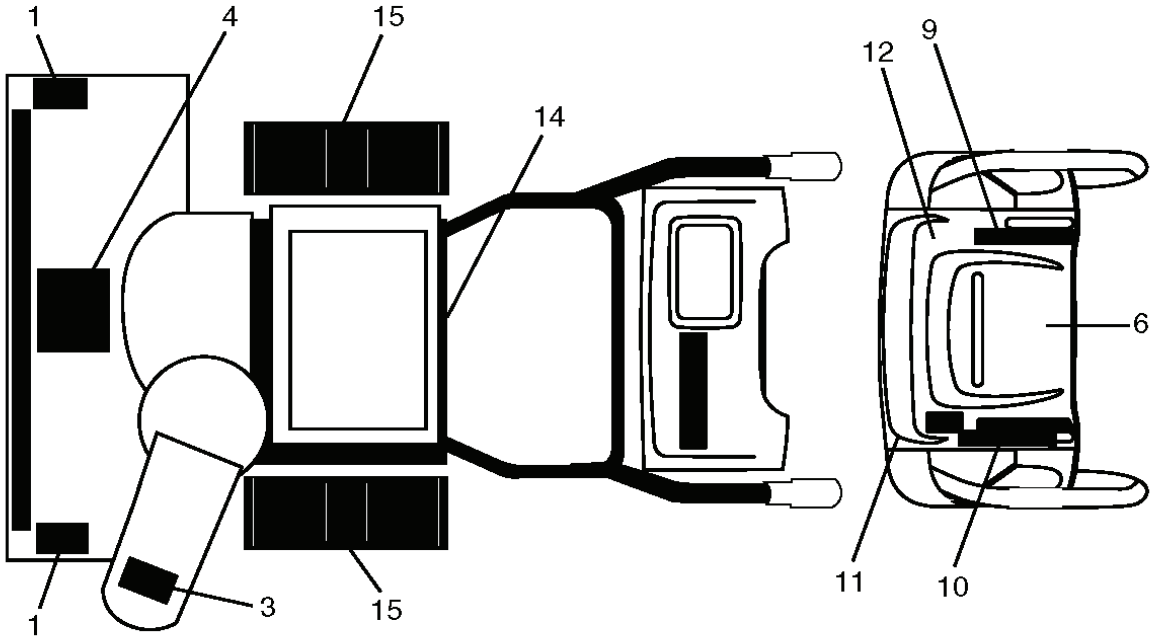
1
4
15
14
12
9
6
1
3
15
11
10

REF.	ART. NR	ARTIKELBESKRIVNING	ANMÄRKNING		KIT
1	532199683	DEKAL		1	
3	532199682	DEKAL		1	
4	532184045	DEKAL		1	
6	532429575	DEKAL		1	
9	532429571	DEKAL	RH	1	
10	532444224	DEKAL	LH	1	
11	532444225	DEKAL		1	
12	532444768	DEKAL		1	
14	532180433	DEKAL		1	
15	532184028	DEKAL		1	

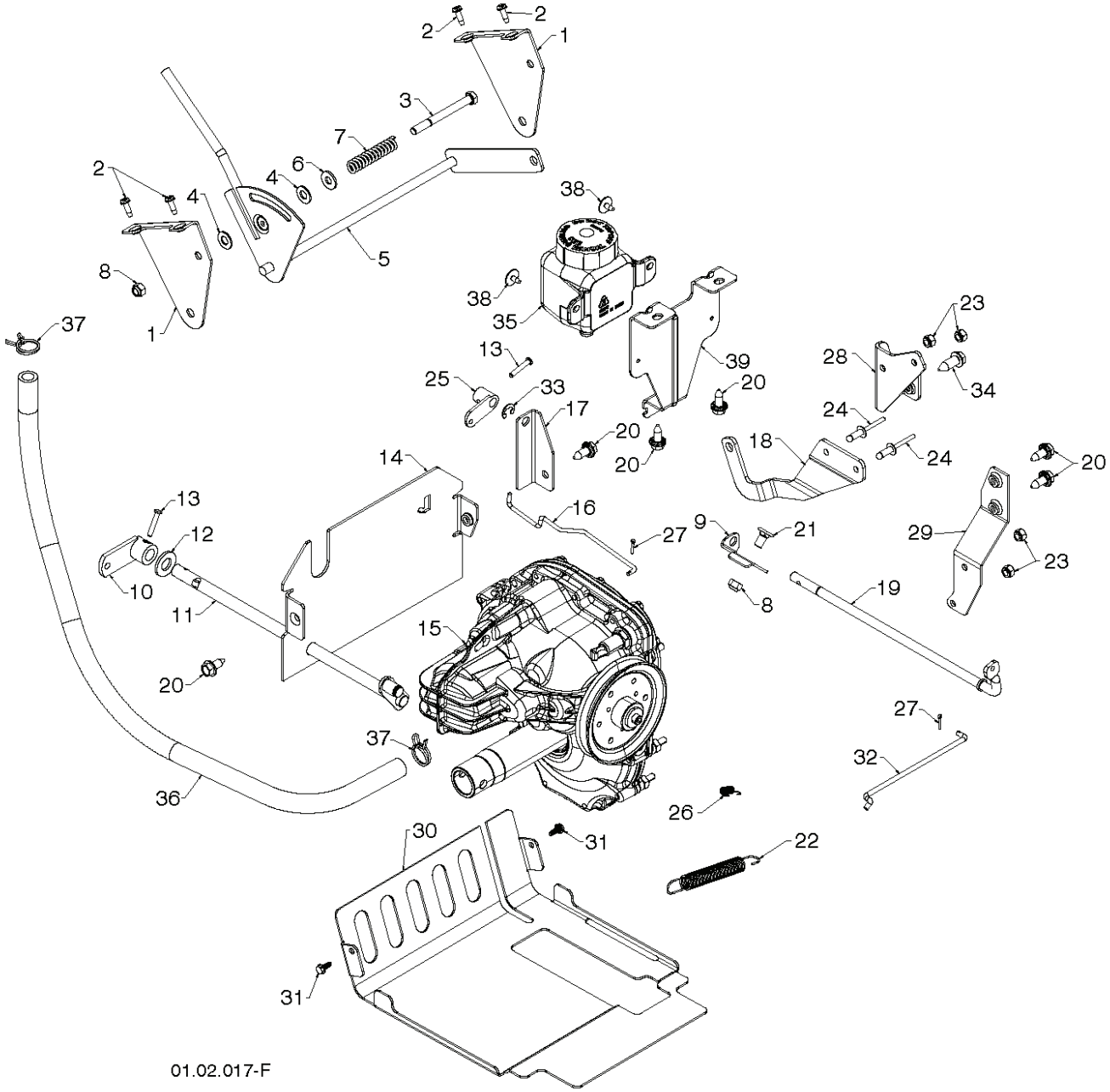
2
2
1
3
7
6
4
2
4
38
5
8
38
35
1
37
13
39
23
28
25
33
20
34
17
24
20
18
24
20
14
20
13
16
12
27
9
21
29
23
10
8
19
11
15
20
27
37
32
36
26
30
31
22
31
01.02.017-F

REF.	ART. NR	ARTIKELBESKRIVNING	ANMÄRKNING		KIT
1	532443344	FÄSTE		1	
2	817501010	SCREW		1	
3	874760552	CAPSCREW		1	
4	532179246	BRICKA		1	
5	532192001	HÄVARM KPL.		1	
6	532155415	BRICKA		1	
7	532192195	FJÄDER		1	
8	873800500	LOCK NUT		1	
9	532429803	FÄSTE		1	
10	532443191	ARM		1	
11	532427542	AXEL		1	
12	532188906	VALVE DE VIDANGE MOTEUR		1	
13	532198580	TAPP		1	
14	580750602	PLATTA		1	
15	532445058	TRANSMISSION		1	
16	532193256	STÅNG		1	
17	532429805	FÄSTE		1	
18	532187787	SPEED CONTROL ARM, HYDRO		1	
19	532198251	KOPPLING		1	
20	532428867	BULT		1	
21	532180355	BULT		1	
22	532178828	FJÄDER		1	
23	873800400	MUTTER		1	
24	532191995	POP RIVET		1	
25	532198249	KOPPLING		1	
26	532192873	FJÄDER		1	
27	532700279	KLÄMMA		1	
28	532407858	FÄSTE		1	
29	532414771	SPÄNNBAND		1	
30	580750702	KÅPA		1	
31	532443384	SCREW		1	
32	532446293	STÅNG		1	
33	532428288	E-RING		1	
34	817060516	SCREW		1	
35	574811301	TANK		1	
36	580750801	SLANG		1	
37	532445298	ÖVERFALL		1	
38	532184471	SCREW		1	
39	580750902	FÄSTE		1	

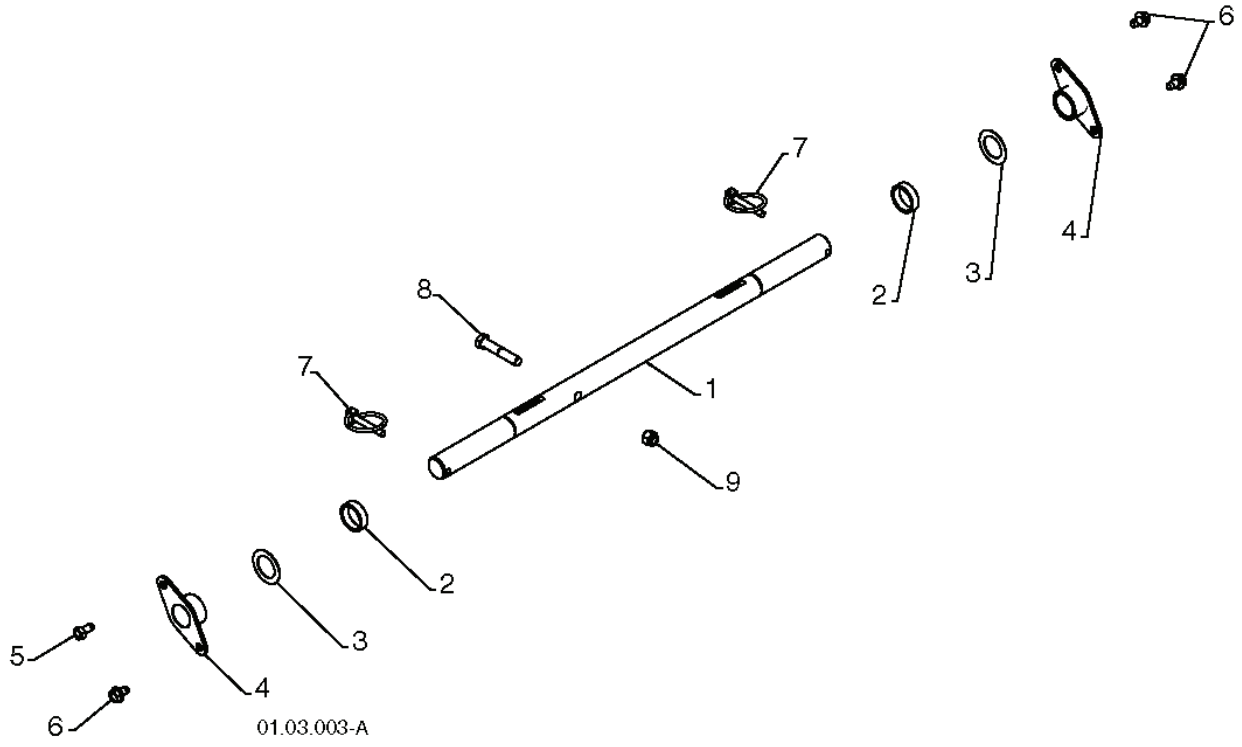
6
7
4
3
2
8
1
7
9
2
3
5
4
6
01.03.003-A

REF.	ART. NR	ARTIKELBESKRIVNING	ANMÄRKNING		KIT
1	532404308	AXEL		1	
2	532187794	DISTANSBRICKA		1	
3	532444949	BRICKA		1	
4	532179830	LAGER		1	
5	532146315	SCREW		1	
6	817490508	SCREW		1	
7	532155443	PENNOR		1	
8	874780632	SCREW		1	
9	873800600	MUTTER		1	

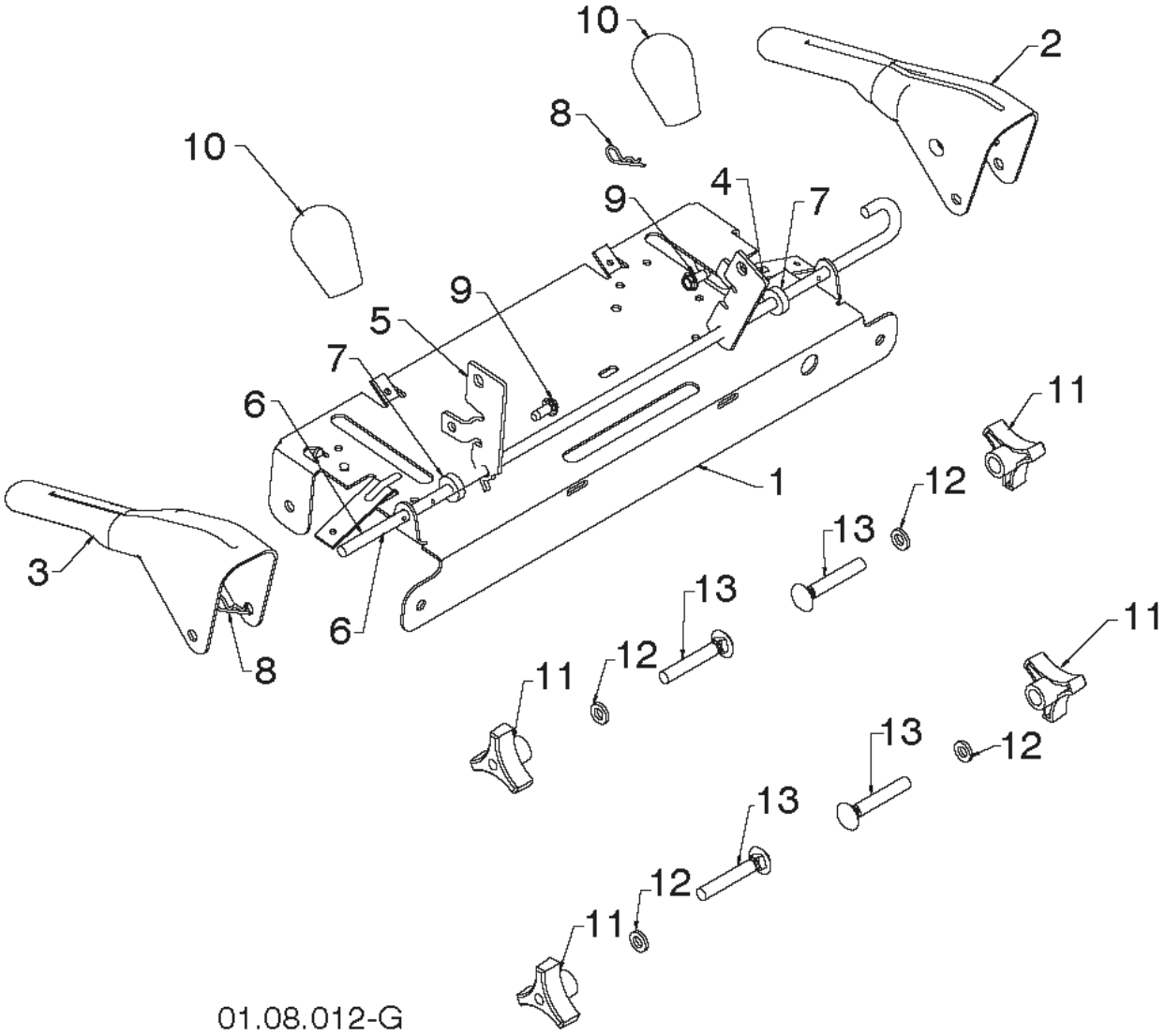
10
2
8
10
4
9
7
9
5
7
6
11
1
12
13
3
13
11
6
12
8
11
13
12
13
12
11
01.08.012-G

REF.	ART. NR	ARTIKELBESKRIVNING	ANMÄRKNING		KIT
1	532415539	PANEL		1	
2	580687803	HÄVARM	LH	1	
3	580687703	HÄVARM	RH	1	
4	532415546	ARM		1	
5	532429098	ARM		1	
6	532412677	STÅNG		1	
7	532421613	DISTANSBRICKA		1	
8	532169675	TAPP		1	
9	817060410	SCREW		1	
10	580673201	KNOPP		1	
11	532178899	KNOPP		1	
12	819131316	BRICKA		1	
13	872120618	BULT		1	

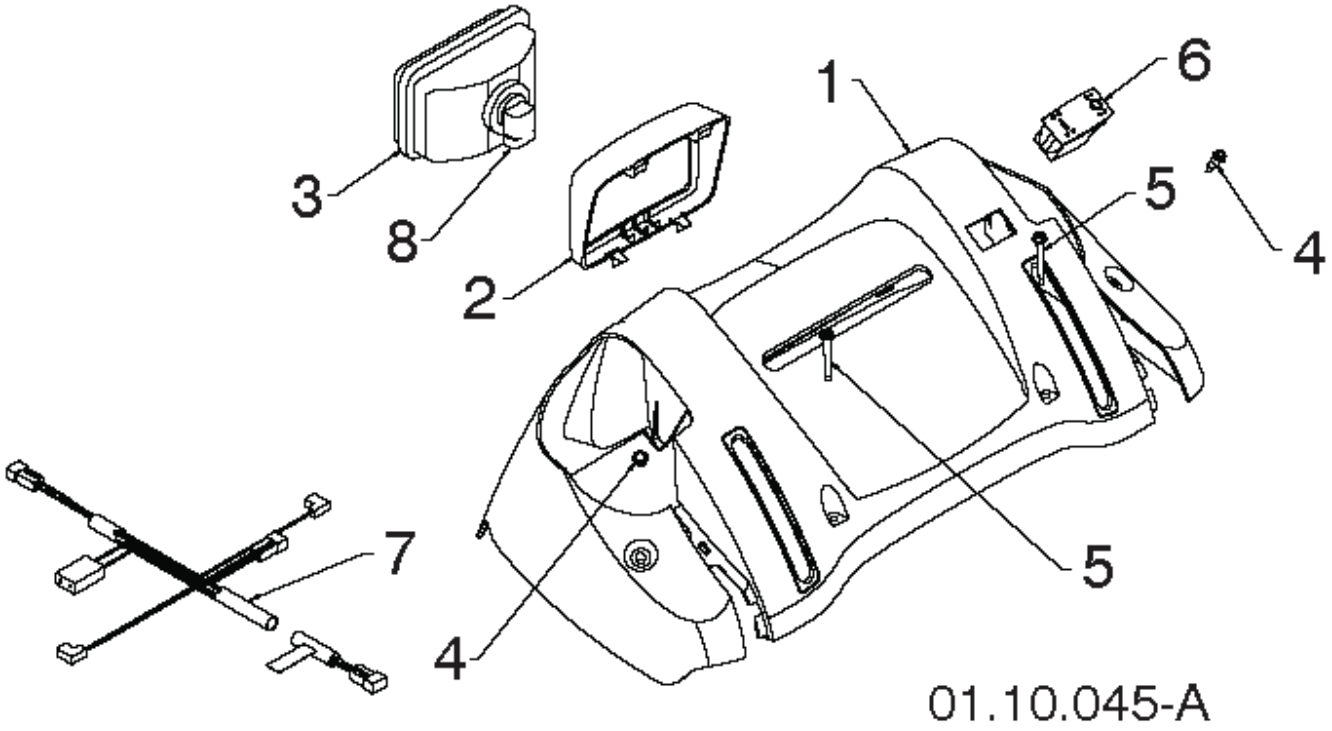
1
2
3
4
4
5
5
6
7
8
01.10.045-A

REF.	ART. NR	ARTIKELBESKRIVNING	ANMÄRKNING		KIT
1	532421351	KONSOL		1	
2	532421448	RAM		1	
3	532178666	HEADLIGHT		1	
4	532184471	SCREW		1	
5	532175262	SCREW		1	
6	532417760	BRYTARE		1	
7	532444978	SELE		1	
8	532401620	GLÖDLAMPA		1	

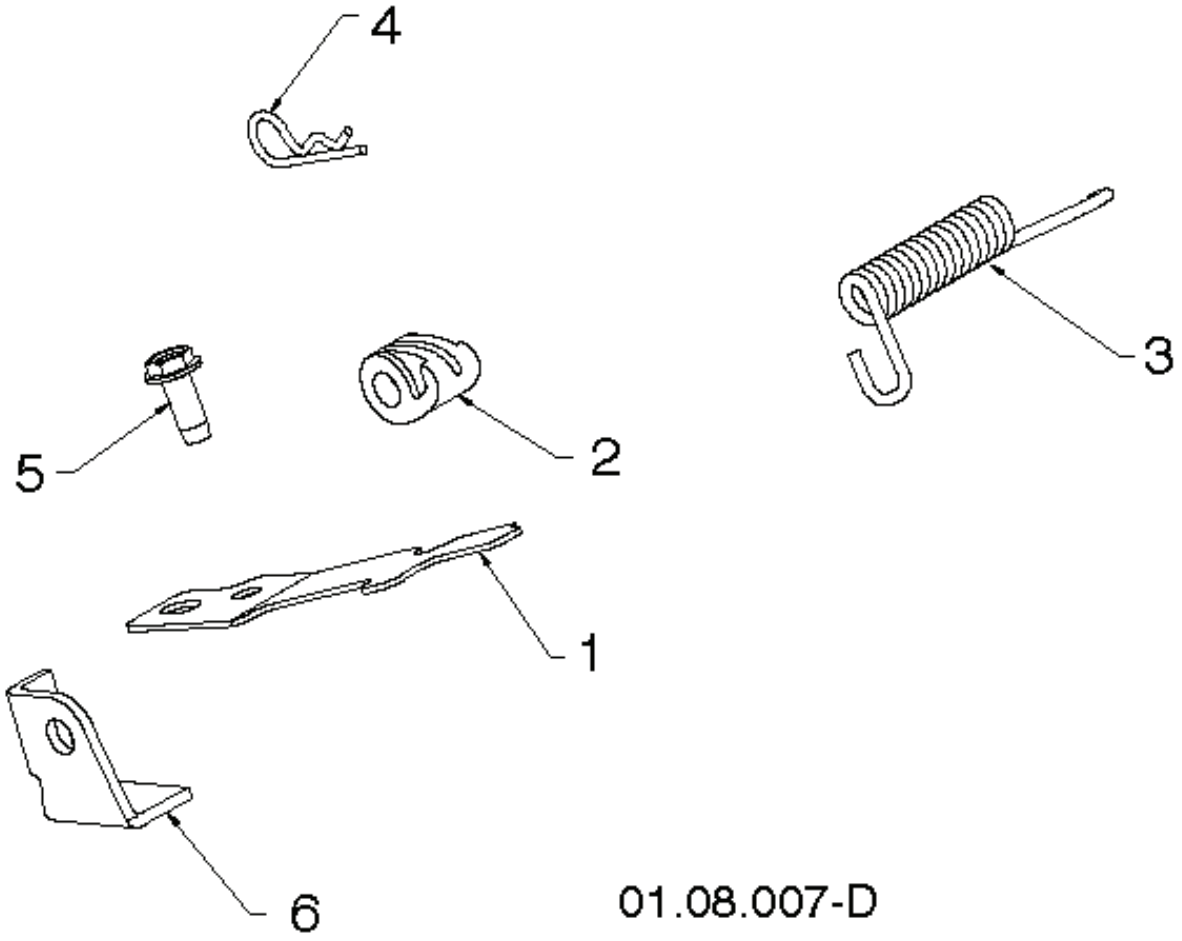
4
3
5
2
1
6
01.08.007-D

REF.	ART. NR	ARTIKELBESKRIVNING	ANMÄRKNING		KIT
1	532416288	FJÄDER		1	
2	532445291	CAM LOCK		1	
3	532443215	FJÄDER		1	
4	532169675	TAPP		1	
5	817060410	SCREW		1	
6	532421814	FÄSTE		1	

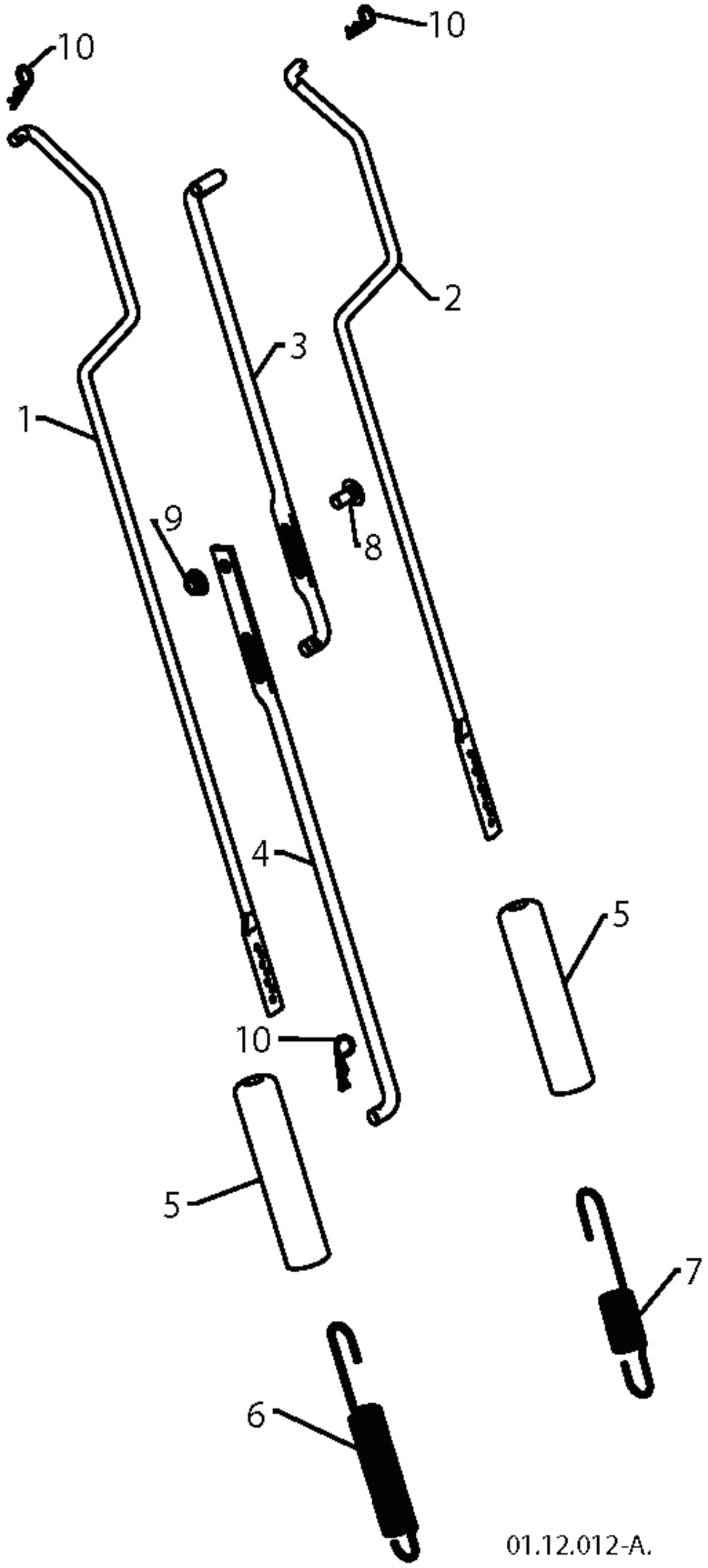
10
10
2
3
1
9
8
4
5
10
5
7
6
01.12.012-A.

REF.	ART. NR	ARTIKELBESKRIVNING	ANMÄRKNING		KIT
1	580797801	STÅNG		1	
2	580797901	STÅNG		1	
3	532187782	ROD, UPPER, SPEED CONTROL		1	
4	532187784	STÅNG		1	
5	532180447	HYLSA		1	
6	580796201	FJÄDER		1	
7	580802101	FJÄDER		1	
8	872270505	BULT		1	
9	532155377	MUTTER		1	
10	532155377	MUTTER		1	

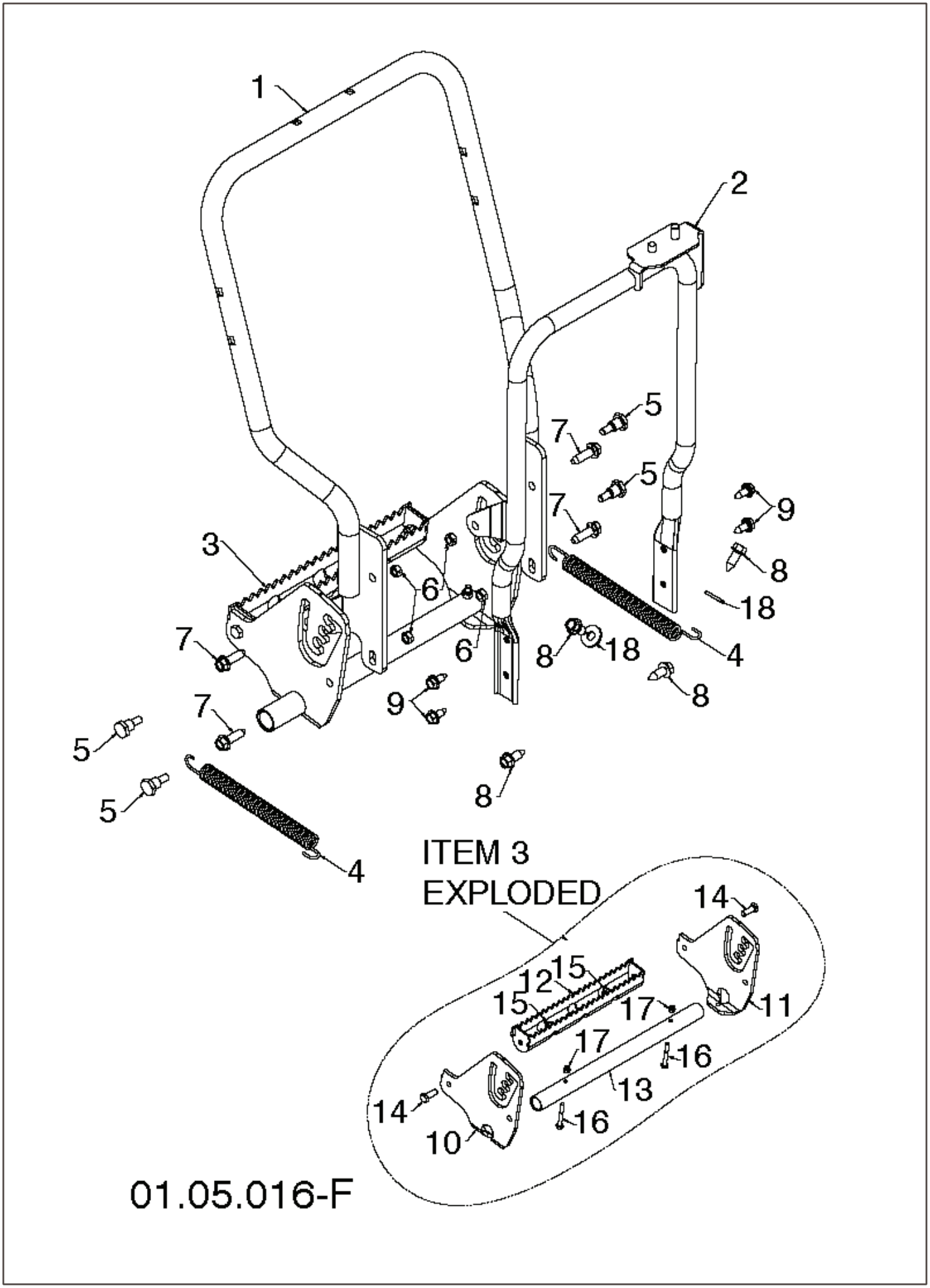
1
2
3
4
5
6
7
8
9
10
11
12
13
14
15
16
17
18
ITEM 3
EXPLODED
01.05.016-F

REF.	ART. NR	ARTIKELBESKRIVNING	ANMÄRKNING		KIT
1	580750402	HANDTAG KPL		1	
2	532443617	STÖD		1	
3	580790301	FOOT PLATE		1	
4	532443248	FJÄDER		1	
5	532443660	BULT		1	
6	873930500	MUTTER		1	
7	817060620	SCREW		1	
8	817000616	SCREW		1	
9	817000510	BULT		1	
10	580949901	PLATTA		1	
11	580949902	PLATTA		1	
12	580950001	PEDALGUMMI		1	
13	580950101	RÖR		1	
14	874780616	BULT		1	
15	873800600	MUTTER		1	
16	874760432	BULT		1	
17	873800400	MUTTER		1	

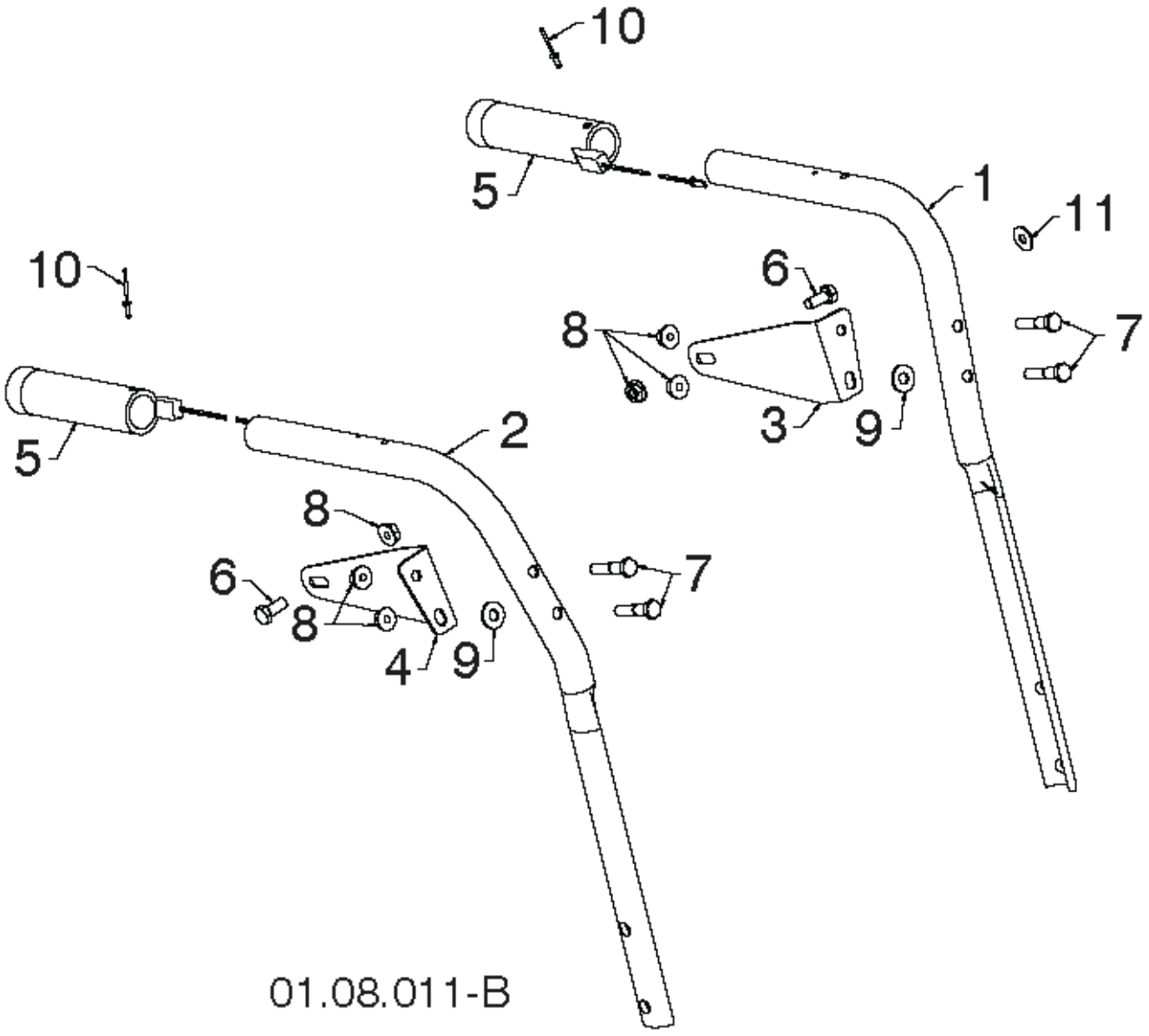
10
5
1
11
10
6
8
7
3
9
5
2
8
6
8
7
4
9
01.08.011-B

REF.	ART. NR	ARTIKELBESKRIVNING	ANMÄRKNING		KIT
1	532421708	HANDTAG	LH	1	
2	532421709	HANDTAG	RH	1	
3	532429148	FÄSTE	LH	1	
4	532429149	FÄSTE	RH	1	
5	532414515	GREPP		1	
6	874780512	SCREW		1	
7	874780524	BULT		1	
8	532751153	MUTTER		1	
9	532155415	BRICKA		1	
10	532178775	POP RIVET		1	
11	532053847	BRICKA		1	

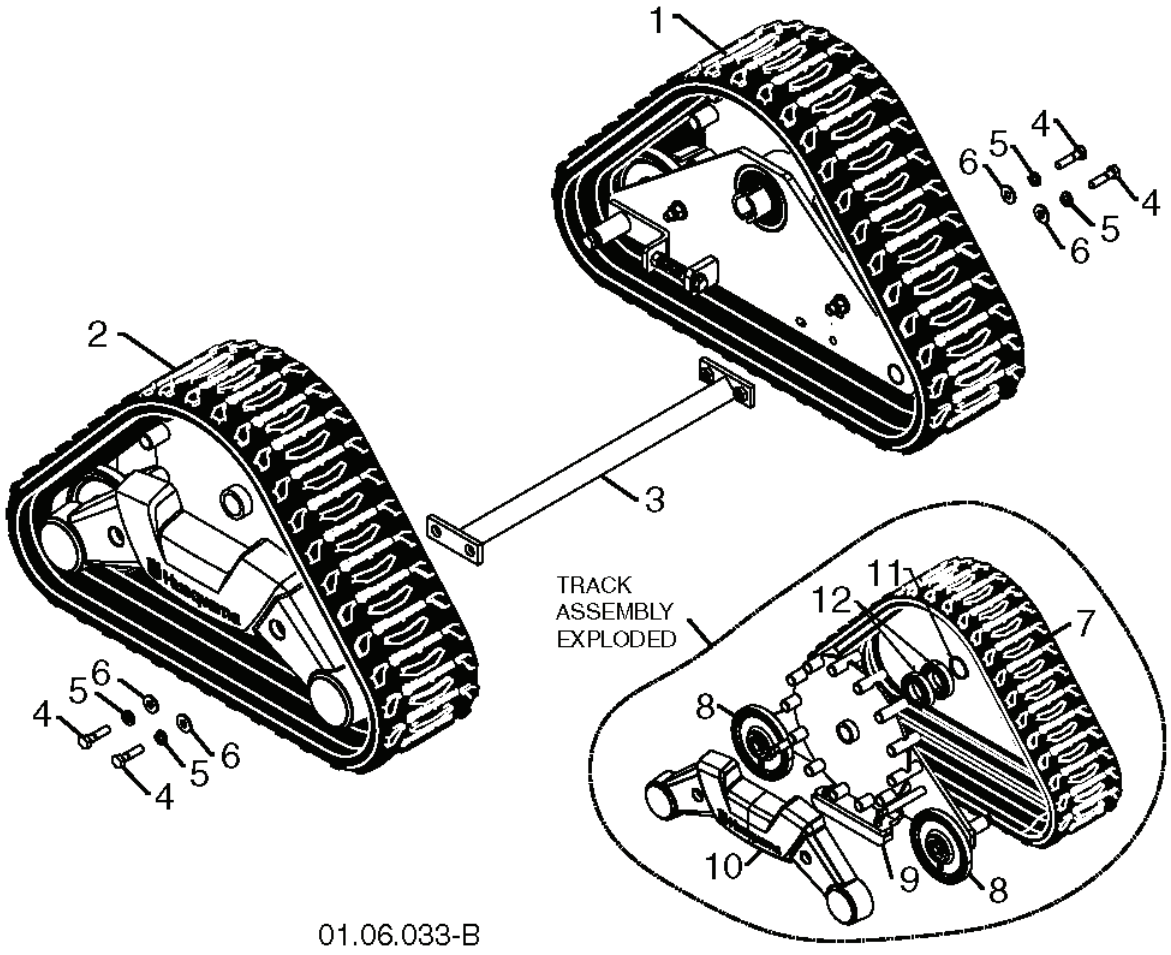
1
2
3
4
5
6
TRACK
ASSEMBLY
EXPLODED
7
8
9
10
11
12
01.06.033-B

REF.	ART. NR	ARTIKELBESKRIVNING	ANMÄRKNING		KIT
1	580785501	HJUL	LH	1	
2	580785502	HJUL	RH	1	
3	580789901	STÖD		1	
4	874610520	SCREW CAP		1	
5	532850263	BRICKA		1	
6	819131416	BRICKA		1	
7	581533601	HJUL	SERVICE PART	1	
8	580812001	HJUL	SERVICE PART	1	
9	580812101	HASPLÅT	SERVICE PART	1	
10	580750702	KÅPA	SERVICE PART	1	
11	532443831	RING	SERVICE PART	1	
12	532443392	LAGER	SERVICE PART	1	

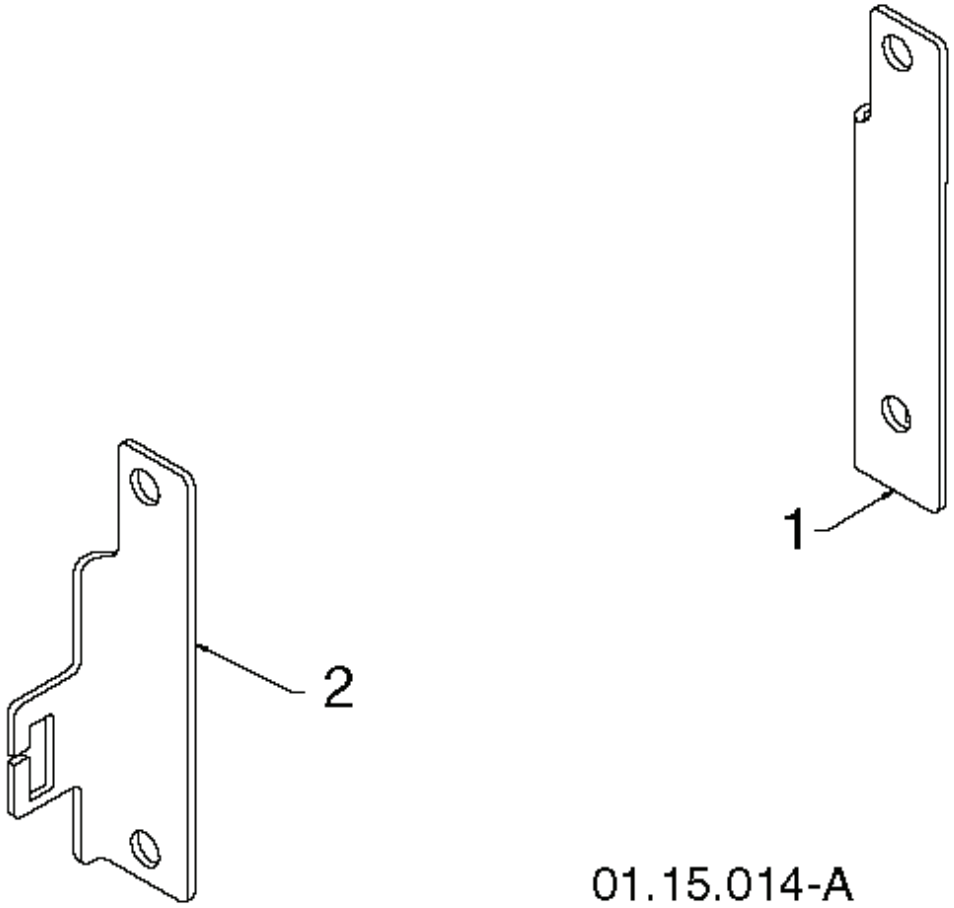
1
2
01.15.014-A

REF.	ART. NR	ARTIKELBESKRIVNING	ANMÄRKNING		KIT
1	532443322	FÄSTE	LH	1	
2	532438445	FÄSTE	RH	1	

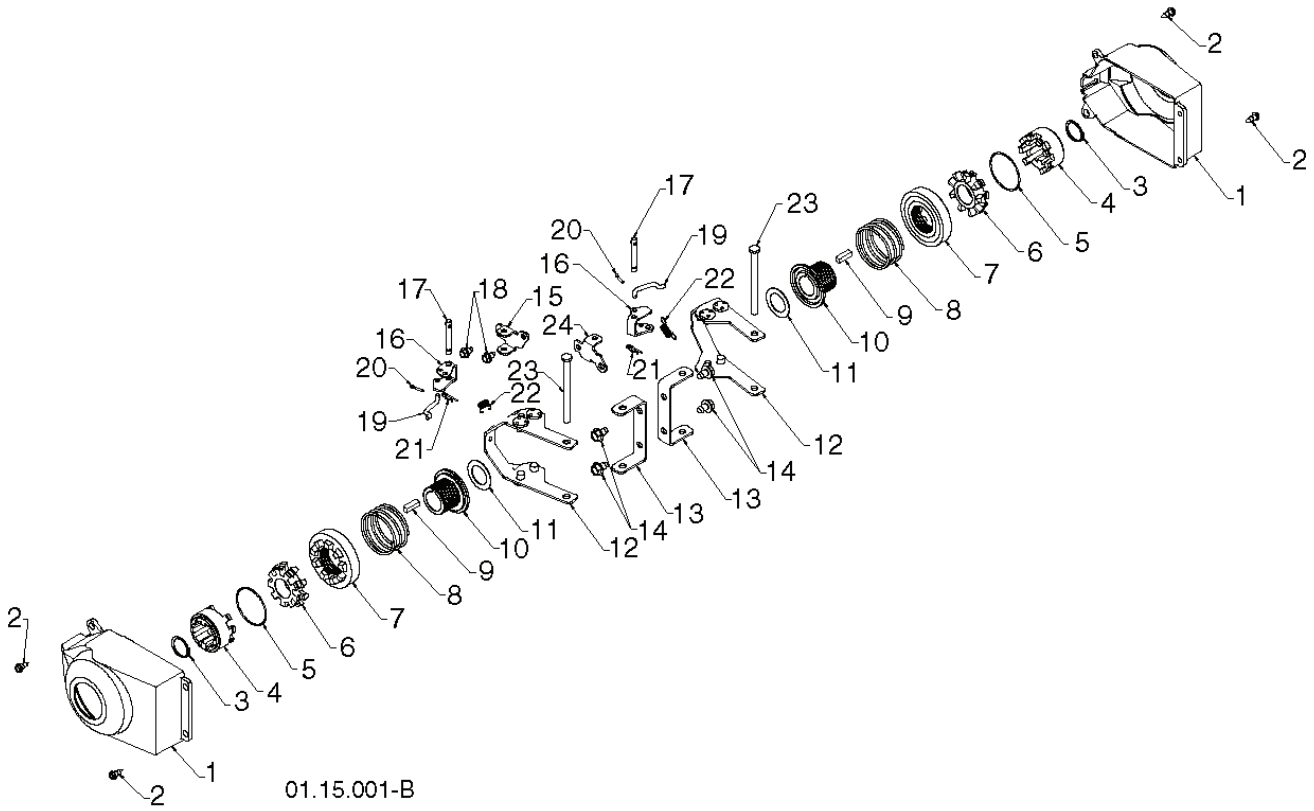
2
2
1
3
4
5
6
7
8
9
10
11
12
13
14
15
16
17
18
19
20
21
22
23
24
01.15.001-B

REF.	ART. NR	ARTIKELBESKRIVNING	ANMÄRKNING		KIT
1	532405161	KÅPA		1	
2	532184471	SCREW		1	
3	812000045	FLÄNSRING		1	
4	532192126	DREV		1	
5	532182466	RING		1	
6	532187622	HJUL		1	
7	532443884	SLIDE		1	
8	532179139	FJÄDER		1	
9	532189282	TANGENT		1	
10	532194940	PLUGG		1	
11	532444949	BRICKA		1	
12	532445266	MAGNETRING		1	
13	532184197	FÄSTE		1	
14	817490508	SCREW		1	
15	532199511	FÄSTE		1	
16	532199518	FÄSTE		1	
17	532181847	PENNOR		1	
18	817600406	SCREW		1	
19	532405077	LÄNK		1	
20	532700279	KLÄMMA		1	
21	532085179	KLÄMMA		1	
22	532193885	FJÄDER		1	
23	532182015	PENNOR		1	
24	532199512	FÄSTE		1	
	ART. NR		ANMÄRKNING		KIT